gemäß EU-Verordnung Nr. 874/2012

Artikel-Nr.: MT78902

Schienenstrahler

MEGATRON MODENA LED Schienenstrahler TECOH MHx 24W

EAN-Code: 4020856789023

Allgemeine Eigenschaften

Leuchtmittel mitgeliefert?	Nein
Leuchtmittel austauschbar?	Ja
Energieeffizienzklassen kompatibler Leuchtmittel	A+,A++
Betriebstemperaturbereich	-30 bis +40° C
Bemessungslebensdauer	50.000 h
Drehbar	335°
Schwenkbar	180°
Anschlussart	3-Phasenadapter
Material	Aluminium-Druckguss

Umwelteigenschaften

Energieeffizienzklasse Leuchtmittel	A+

Energieverbrauchskennzeichnung
gemäß VO 874/2012

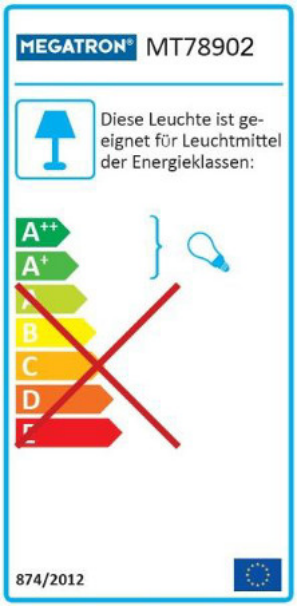

Produktabmessungen

Länge	124 mm
Durchmesser	110 mm
Höhe	219 mm
Gewicht	1656 g

Elektrische Kenndaten

Spannung	220-240 V
Betriebsfrequenz	50-60 Hz
Leistungsaufnahme	24 W
Bemessungsleistungsaufnahme	24 W
Elektrischer Leistungsfaktor	N/A
Dimmbar?	Nein
Indikation Lampentyp	TECOH MHx LED-Modul
Lichtausbeute	Max. 125 lm/W
Äquivalenz-Leistung[1]	35 W (HIT-Lampen)

Lichttechnische Eigenschaften

Farbkennung	830/840/930
Lichtfarbe	Warmweiß
Farbtemperatur	Max. 4000 K
Farbwiedergabe	Max. Ra 94
Nennlichtstrom	Max. 3000 lm
Bemessungsnutzlichtstrom	Max. 3000 lm
Nomineller Halbwertswinkel	35°
Bemessungshalbwertswinkel	35°
Lichtstromerhalt[2]	70 %
Farbkonsistenz SDCM	≤ 3

[1] *einer herkömmlichen Leuchte gleichen Typs*
[2] *am Ende der Nennlebensdauer*

Die Eigenschaften gelten für die z. Zt. auf Lager vorhandenen Versionen.
Im Handel befindliche Lagerware desselben Modells kann abweichen!
Technische Daten können ohne Vorankündigung geändert werden. Irrtümer vorbehalten.

© März 2013
IDV Import- und Direkt-Vertriebsges.mbH
Alle Rechte vorbehalten.

gemäß EU-Verordnung Nr. 874/2012

Lichtstärkeverteilung

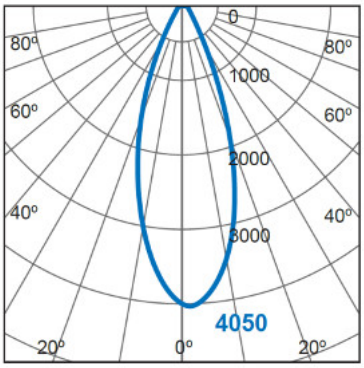

m	Lux	Ø cm
0.5	16200	32
1	4050	63
1.5	1800	95
2	1013	126

Beam angle = 35°

Abmessungsskizze

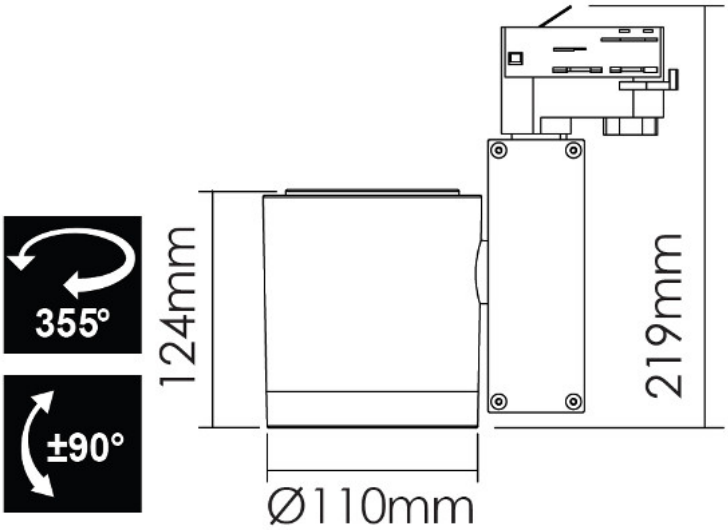

Empfohlene Leuchtmittel

MM59313, MM59314, MM59319 (R9 HIGH CRI HIGH R9).

Hinweise und Empfehlungen

Zubehör

Inklusive LED-Treiber (MM56010) und Lampenfassung.

25° Reflektor (MT87100) und 45° Reflektor (MT87102) als Zubehör lieferbar.

Empfehlung für die Entsorgung der Leuchte

http://www.megatron-licht.eu

Schutzklasse

IP20 und für den Innenbereich geeignet

Die Eigenschaften gelten für die z. Zt. auf Lager vorhandenen Versionen.
Im Handel befindliche Lagerware desselben Modells kann abweichen!
Technische Daten können ohne Vorankündigung geändert werden. Irrtümer vorbehalten.

© März 2013
IDV Import- und Direkt-Vertriebsges.mbH
Alle Rechte vorbehalten.