PHILIPS

CoreLine waterproof

WT120C G3/WT121C G3

Scan me! DOWNLOAD

PSU/PSD
PSU TW3 /PSD TW3

- Triangle hook 2x
- Installation bracket 2x
- Gland cable ring 2x
- Bolt M3X40 2x
- Nut M3 2x
- Seal plug 2x
- Gland PG13.5 1x

WEC3/WEC3 TW1

- Triangle hook 2x
- Installation bracket 2x
- Black glue stick 1x / 2x (TW1)
- Bolt M3X40 2x
- Nut M3 2x
- Seal plug 2x
- Gland cable 1x / 2x (TW1)

Service tag

Scan me! DOWNLOAD

220V 240V | 50Hz 60Hz | IP66 | IK08

PSU/PSU TW3

	Power	Lumen	Energy efficiency lass of Light source	Emergency unit (optional)	kg	Max interconnected number
WT120C G3 20S/840 PSU L600	13	2000	C	No	0.75	*
WT120C G3 40S/840 PSU L600	25	4000	C	No	0.75	*
WT120C G3 27S/840 PSU L1200	17	2700	C	Yes	1.28	*
WT120C G3 40S/840 PSU L1200	25	4000	C	Yes	1.28	*
WT120C G3 60S/840 PSU L1200	37.5	6000	C	Yes	1.28	*
WT120C G3 80S/840 PSU L1200	50	8000	C	Yes	1.28	*
WT120C G3 40S/830 PSU L1200	25	3900	C	Yes	1.28	*
WT120C G3 40S/865 PSU L1200	25	4000	C	Yes	1.28	*
WT121C G3 40S/840 PSU L1200	25	3800	C	Yes	1.28	*
WT120C G3 34S/840 PSU L1500	21.5	3400	C	Yes	1.55	*
WT120C G3 60S/840 PSU L1500	37.5	6000	C	Yes	1.55	*
WT121C G3 60S/840 PSU L1500	37.5	5800	C	Yes	1.55	*
WT120C G3 80S/840 PSU L1500	50	8000	C	Yes	1.55	*
WT120C G3 100S/840 PSU L1500	62.5	10000	C	Yes	1.66	*
WT120C G3 120S/840 PSU L1500	75	12000	C	No	1.60	*
WT120C G3 60S/830 PSU L1500	37.5	5800	C	Yes	1.55	*
WT120C G3 34S/865 PSU L1500	21.5	3400	C	Yes	1.55	*
WT120C G3 60S/865 PSU L1500	37.5	6000	C	Yes	1.66	*
WT120C G3 40S/840 UE PSU L1200	22.5	4000	B	Yes	1.28	*
WT120C G3 60S/840 UE PSU L1500	32	6000	B	Yes	1.55	*
WT120C G3 140S/840 UE PSU L1500	74	14000	B	No	1.71	*
WT120C G3 24_29_35_40S/840 PSU L600	14.6/18 /21.5/23	2400/2900 /3500/4000	C	No	0.75	*
WT120C G3 27_33_39_46S/830 PSU L1200	16.6/20.5 /24.5/28.5	2600/3200 /3700/4400	C	Yes	1.28	*
WT120C G3 27_33_39_46S/840 PSU L1200	16.6/20.5 /24.5/28.5	2700/3300 /3900/4600	C	Yes	1.28	*
WT120C G3 27_33_39_46S/865 PSU L1200	16.6/20.5 /24.5/28.5	2700/3300 /3900/4600	C	Yes	1.28	*
WT121C G3 27_33_39_46S/840 PSU L1200	16.6/20.5 /24.5/28.5	2600/3200 /3700/4400	C	Yes	1.28	*
WT120C G3 35_43_51_60S/830 PSU L1500	21.5/26.5 /32/37.5	3400/4100 /5000/5800	C	Yes	1.55	*
WT120C G3 35_43_51_60S/840 PSU L1500	21.5/26.5 /32/37.5	3500/4300 /5100/6000	C	Yes	1.55	*
WT120C G3 35_43_51_60S/865 PSU L1500	21.5/26.5 /32/37.5	3500/4300 /5100/6000	C	Yes	1.55	*
WT121C G3 35_43_51_60S/840 PSU L1500	21.5/26.5 /32/37.5	3300/4100 /4900/5800	C	Yes	1.55	*
WT120C G3 46_57_69_80S/840 PSU L1500	28.5/35.5 /42.5/50	4600/5700 /6900/8000	C	Yes	1.55	*
WT120C G3 70_86_100_120S/840 PSU L1500	43/53 /64/75	7000/8600 /10000/12000	C	No	1.60	*
WT120C G3 24_29_35_40S/840 PSU TW3 L600	14.6/18 /21.5/23	2400/2900 /3500/4000	C	No	0.87	53
WT120C G3 27_33_39_46S/830_40 PSU TW3 L1200	16.6/20.5 /24.5/28.5	▲2600/3200 /3700/4400	C	Yes	1.48	46
WT120C G3 27S/840 PSU TW3 L1200	17	2700	C	Yes	1.45	73
WT120C G3 27_33_39_46S/840 TW3 PSU L1200	16.6/20.5 /24.5/28.5	2700/3300 /3900/4600	C	Yes	1.48	46
WT120C G3 40S/840 PSU TW3 L1200	25	4000	C	Yes	1.45	53
WT120C G3 34S/840 PSU TW3 L1500	21.5	3400	C	Yes	1.78	61
WT120C G3 35_43_51_60S/830_40 PSU TW3 L1500	21.5/26.5 /32/37.5	▲3400/4100 /5000/5800	C	Yes	1.79	36
WT120C G3 46_57_69_80S/840 PSU TW3 L1500	28.5/35.5 /42.5/50	4600/5700 /6900/8000	C	Yes	1.76	27
WT120C G3 60S/840 PSU TW3 L1500	37.5	6000	C	Yes	1.76	35
WT120C G3 80S/840 PSU TW3 L1500	50	8000	C	Yes	1.78	27
WT120C G3 20S/840 PSU PCO L600	13	1900	C	No	0.75	*
WT120C G3 27S/840 PSU PCO L1200	17	2500	C	Yes	1.28	*
WT120C G3 40S/840 PSU PCO L1200	25	3700	C	Yes	1.28	*
WT120C G3 34S/840 PSU PCO L1500	21.5	3200	C	Yes	1.55	*
WT120C G3 60S/840 PSU PCO L1500	37.5	5600	C	Yes	1.55	*
WT120C G3 80S/840 PSU PCO L1500	50	7600	C	Yes	1.55	*

▲ 3000K lumen output is 3.5% lower than 4000K.

© 09/2026 Signify Holding. All rights reserved

WEC3/WEC3 TW1

	Power	Lumen	Energy efficiency lass of Light source	Emergency unit (optional)	kg	Max interconnected number
WT120C G3 40S/840 PSU WEC3 L1200	25	4000	C	No	1.28	*
WT120C G3 60S/840 PSU WEC3 L1500	37.5	6000	C	No	1.58	*
WT120C G3 40S/840 PSU WEC3 TW1 L1200	25	4000	C	No	1.35	53
WT120C G3 60S/840 PSU WEC3 TW1 L1500	37.5	6000	C	No	1.66	35

PSD/PSD TW1/TW3

	Power	Lumen	Energy efficiency lass of Light source	Emergency unit (optional)	kg	Max interconnected number
WT120C G3 40S/840 PSD L600	25	4000	C	No	0.88	*
WT120C G3 60S/840 PSD L1200	37.5	6000	C	Yes	1.35	*
WT120C G3 80S/840 PSD L1200	50	8000	C	Yes	1.37	*
WT120C G3 80S/840 PSD L1500	50	8000	C	Yes	1.71	*
WT120C G3 120S/840 PSD L1500	75	12000	C	No	1.71	*
WT120C G3 80S/840 UE PSD L1200	44	8200	B	Yes	1.37	*
WT120C G3 80S/840 UE PSD L1500	44	8200	B	Yes	1.71	*
WT120C G3 40S/840 PSD TW1 L600	25	4000	C	No	0.92	53
WT120C G3 40S/840 PSD TW3 L1200	25	4000	C	Yes	1.54	53
WT120C G3 80S/840 PSD TW3 L1200	50	8000	C	Yes	1.54	27
WT120C G3 60S/840 PSD TW3 L1500	37.5	6000	C	Yes	1.92	35
WT120C G3 80S/840 PSD TW3 L1500	50	8000	C	Yes	1.92	27

*Refer to the datasheet for detailed information on through wiring options.

PSU/PSD

Type	Dimension (mm)							Nr.of clips
	A	B	C	D	E min	E max	F	
WT120C G3 L600	76	665	80	38	308	512	85	6
WT120C G3 L1200		1215			538	1062		10
WT120C G3 L1500		1515			838	1362		12

PSU TW3/PSD TW1 /PSD TW3

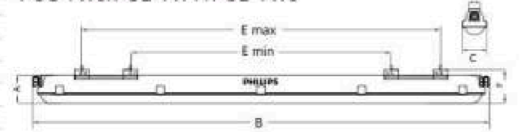

Type	Dimension (mm)							Nr.of clips
	A	B	C	D	E min	E max	F	
WT120C G3 TW3/TW1 L600	76	685	80	38	308	512	85	6
WT120C G3 TW3 L1200		1235			538	1062		10
WT120C G3 TW3 L1500		1535			838	1362		12

Data subject to change without notice
Keep for future reference: www.philips.com/lighting

WEC3

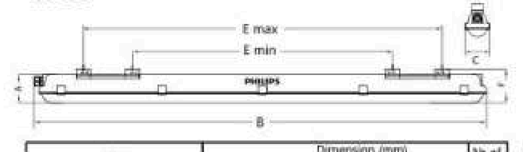

Type	Dimension (mm)							Nr.of clips
	A	B	C	D	E min	E max	F	
WT120C G3 WEC3 L1200	76	1240	80	38	538	1062	85	10
WT120C G3 WEC3 L1500		1540			838	1362		12

WEC3 TW1

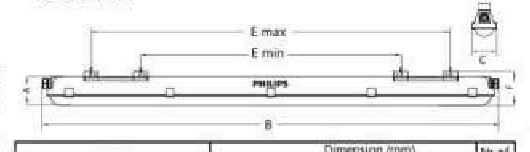

Type	Dimension (mm)							Nr.of clips
	A	B	C	D	E min	E max	F	
WT120C G3 WEC3 TW1 L1200	76	1285	80	38	538	1062	85	10
WT120C G3 WEC3 TW1 L1500		1585			838	1362		12

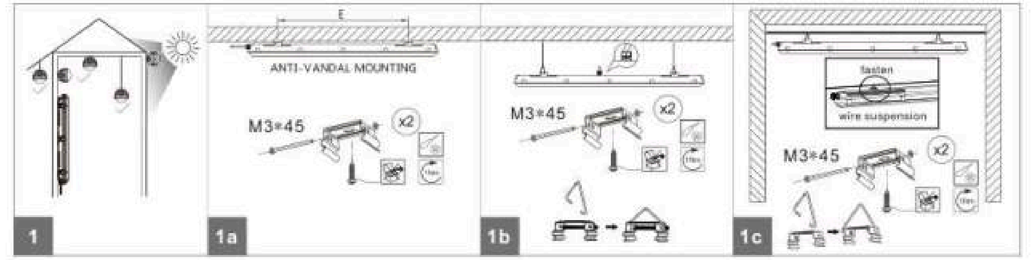

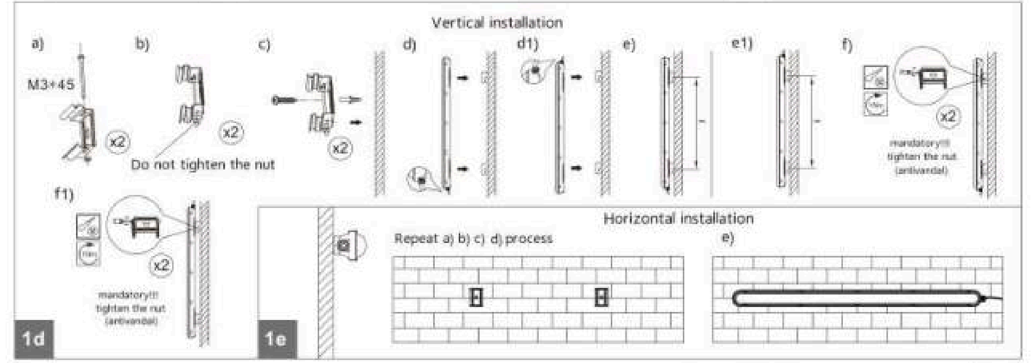

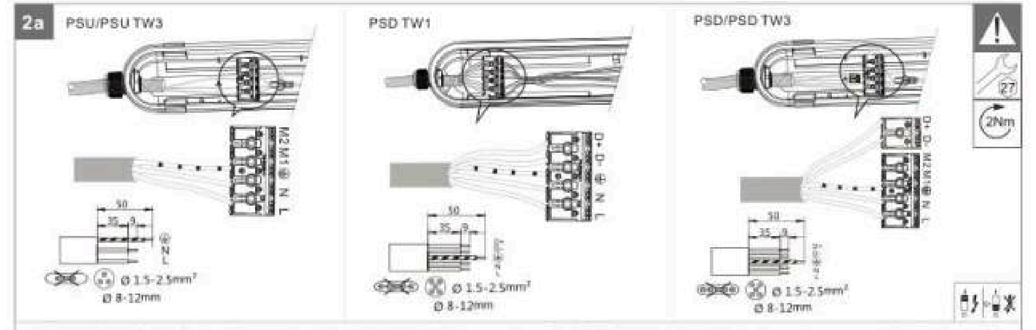

Note: "M1" & "M2" for multifunctional terminal interface, such as for TW1/TW3 connection, for emergency unit connection.

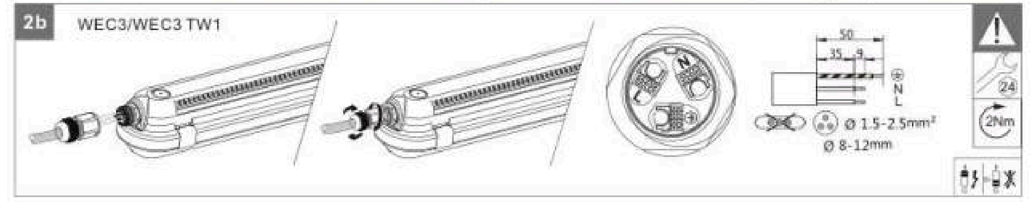

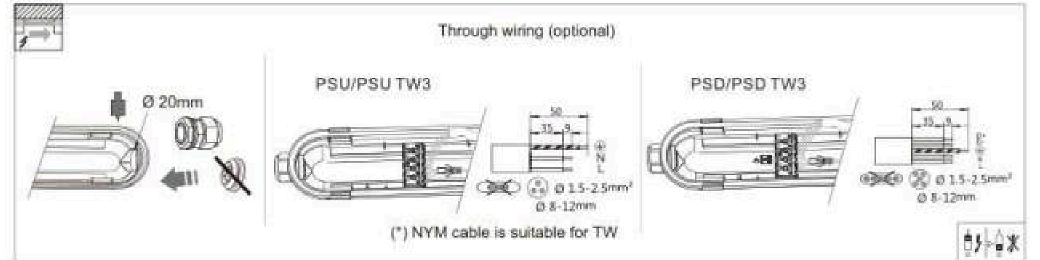

(*) NYM cable is suitable for TW

PSU TW1

Through wiring with TW accessory (optional)

Insert the terminal block with through wires

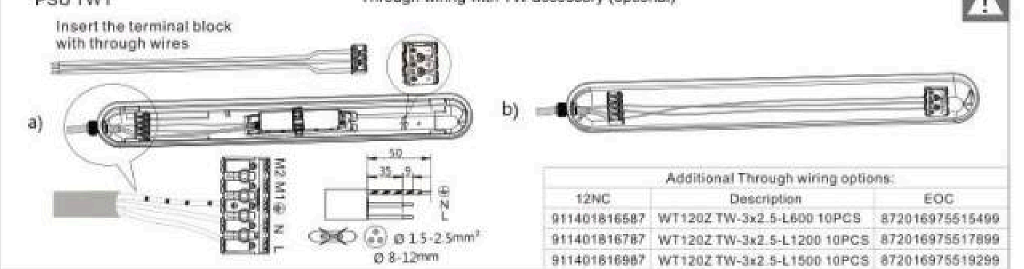

Additional Through wiring options:		
12NC	Description	EOC
911401816587	WT120Z TW-3x2.5-L600 10PCS	872016975515499
911401816787	WT120Z TW-3x2.5-L1200 10PCS	872016975517899
911401816987	WT120Z TW-3x2.5-L1500 10PCS	872016975519299

PSU TW3

Insert the terminal block with through wires

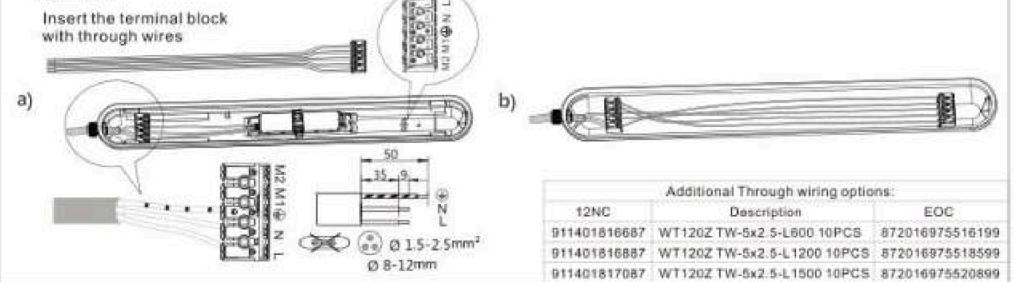

Additional Through wiring options:		
12NC	Description	EOC
911401816687	WT120Z TW-5x2.5-L600 10PCS	872016975516199
911401816887	WT120Z TW-5x2.5-L1200 10PCS	872016975518599
911401817087	WT120Z TW-5x2.5-L1500 10PCS	872016975520899

PSD TW1(L600)

Insert the terminal block with through wires

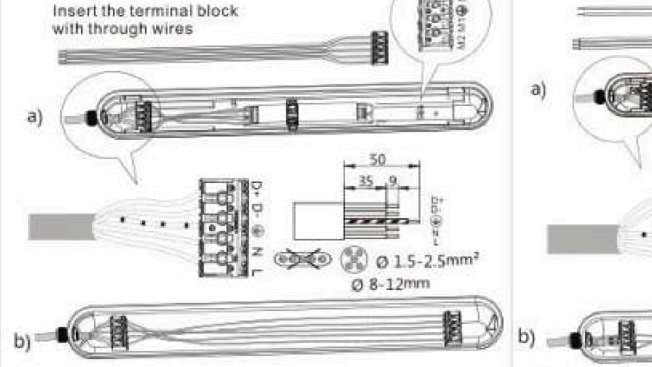

Additional Through wiring options:		
12NC	Description	EOC
911401816687	WT120Z TW-5x2.5-L600 10PCS	872016975516199

PSD TW1(L1200 L1500)

Insert the terminal block with through wires

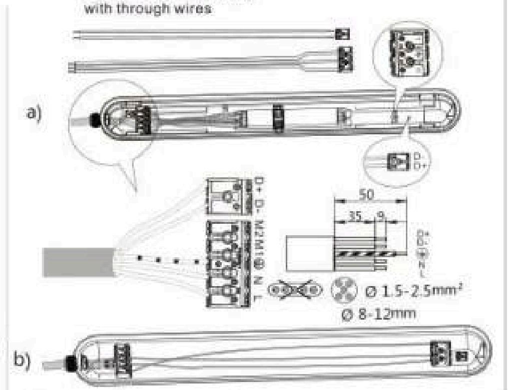

Additional Through wiring options:		
12NC	Description	EOC
911401883288	WT120Z TW-2x2.5-L1200 10PCS	872110334908899
911401816787	WT120Z TW-3x2.5-L1200 10PCS	872016975517899
911401883388	WT120Z TW-2x2.5-L1500 10PCS	872110334909599
911401816987	WT120Z TW-3x2.5-L1500 10PCS	872016975519299

PSD TW3

Insert the terminal block with through wires

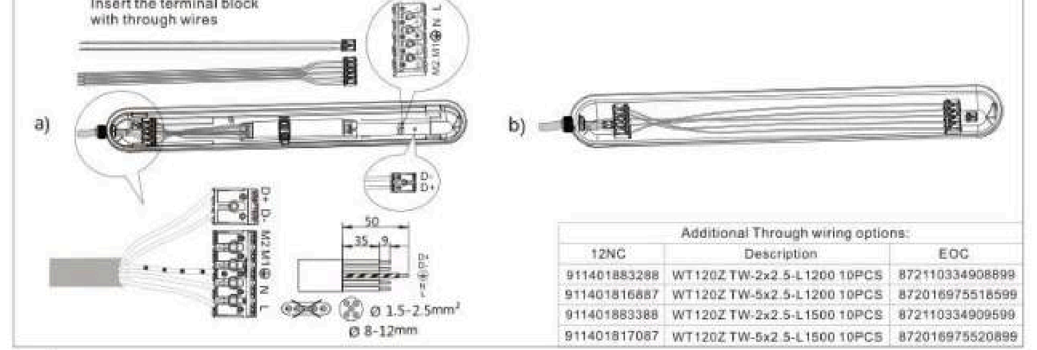

Additional Through wiring options:		
12NC	Description	EOC
911401883288	WT120Z TW-2x2.5-L1200 10PCS	872110334908899
911401816887	WT120Z TW-5x2.5-L1200 10PCS	872016975518599
911401883388	WT120Z TW-2x2.5-L1500 10PCS	872110334909599
911401817087	WT120Z TW-5x2.5-L1500 10PCS	872016975520899

3 Mid-or side-entry(optional) Knock out for cable entry

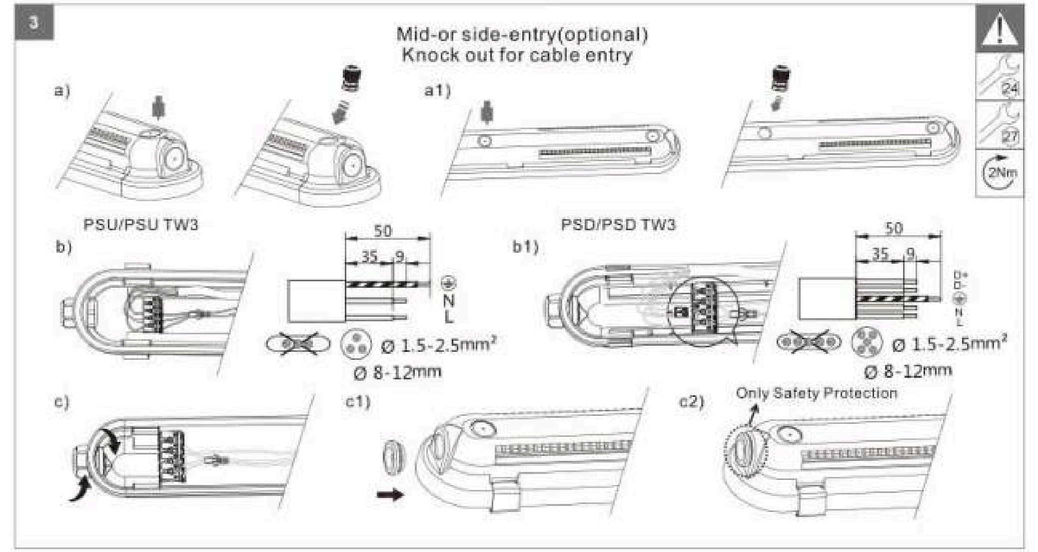

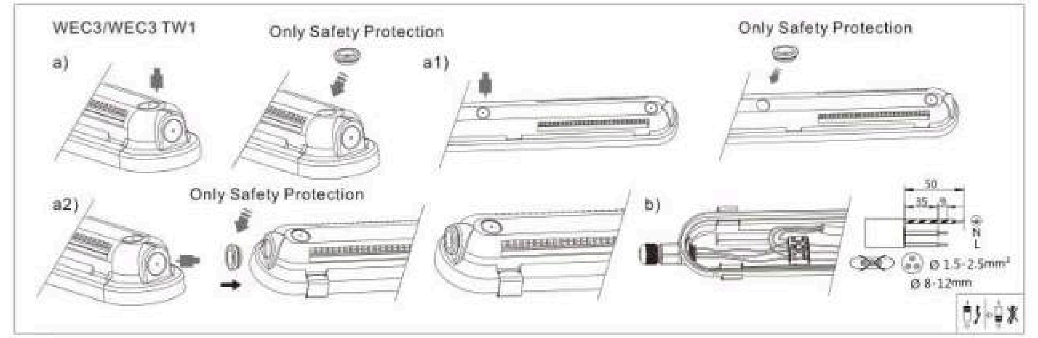

4 Replacement of Silicone Plug(optional)

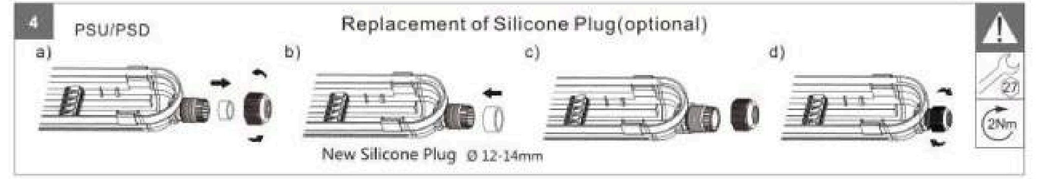

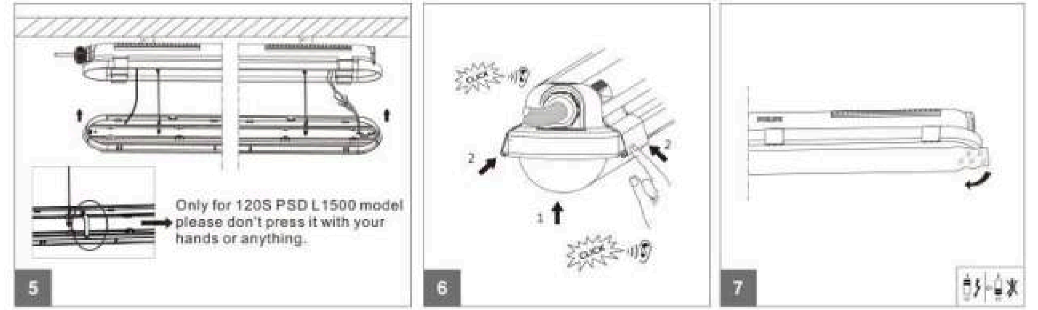

CCT switch option

Refer to datasheet for detailed information on wattage and lumen output.

WT120C G3 27_33_39_46S/830_40 PSU TW3 L1200
WT120C G3 35_43_51_60S/830_40 PSU TW3 L1500

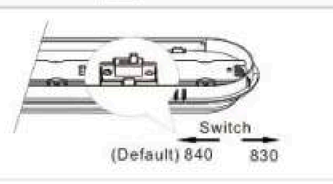

Lumen switch option

Refer to datasheet for detailed information on wattage and lumen output.

WT120C G3 27_33_39_46S/830 PSU L1200
WT121C G3 27_33_39_46S/840 PSU L1200
WT120C G3 27_33_39_46S/840 PSU L1200
WT120C G3 27_33_39_46S/865 PSU L1200
WT120C G3 27_33_39_46S/840 TW3 PSU L1200
WT120C G3 27_33_39_46S/830_40 PSU TW3 L1200

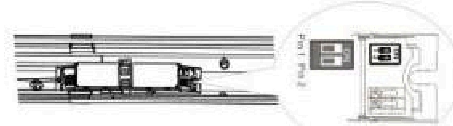

Pin 1	Pin 2	27_33_39_46S
ON	ON	27S
ON	OFF	33S
OFF	ON	39S
OFF	OFF	46S(Default)

WT120C G3 24_29_35_40S/840 PSU L600
WT120C G3 24_29_35_40S/840 PSU TW3 L600

Pin 1	Pin 2	24_29_35_40S
ON	ON	24S
ON	OFF	29S
OFF	ON	35S
OFF	OFF	40S(Default)

WT120C G3 35_43_51_60S/830 PSU L1500
WT120C G3 35_43_51_60S/840 PSU L1500
WT120C G3 35_43_51_60S/865 PSU L1500
WT121C G3 35_43_51_60S/840 PSU L1500
WT120C G3 35_43_51_60S/830_40 PSU TW3 L1500

Pin 1	Pin 2	35_43_51_60S
ON	ON	35S
ON	OFF	43S
OFF	ON	51S
OFF	OFF	60S(Default)

WT120C G3 46_57_69_80S/840 PSU L1500
WT120C G3 46_57_69_80S/840 PSU TW3 L1500

Pin 1	Pin 2	46_57_69_80S
ON	ON	46S
ON	OFF	57S
OFF	ON	69S
OFF	OFF	80S(Default)

WT120C G3 70_86_100_120S/840 PSU L1500

Pin 1	Pin 2	70_86_100_120S
ON	ON	70S
ON	OFF	86S
OFF	ON	100S
OFF	OFF	120S(Default)

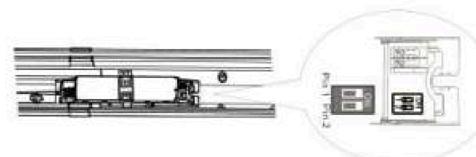

Installation of Emergency unit

(option with additional emergency module EM300V)
Emergency Module:
Follow manual instruction of EM300V
Order Code:
912401483668 EM300V ELB_P3 kit HV 6.4V 2000mAh LFP v2
The emergency pack is not provided.

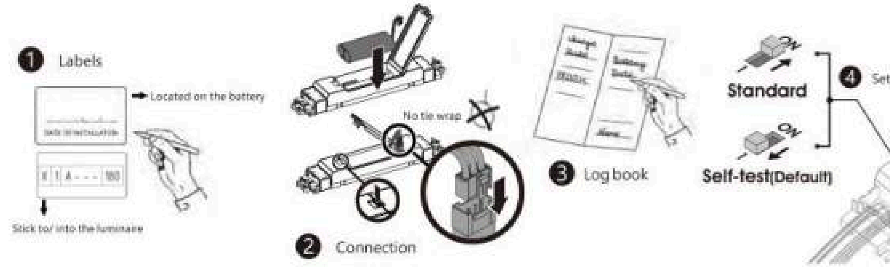

Charge time

Emergency wiring

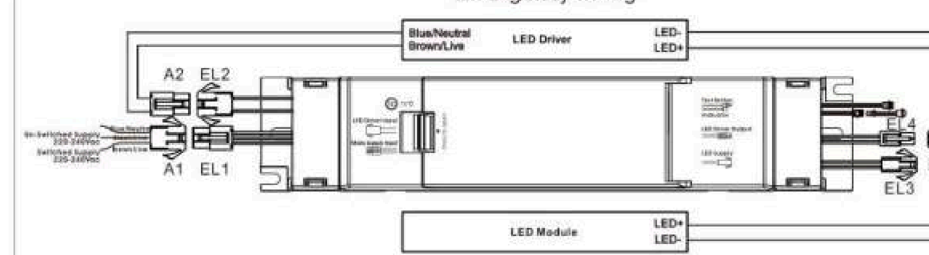

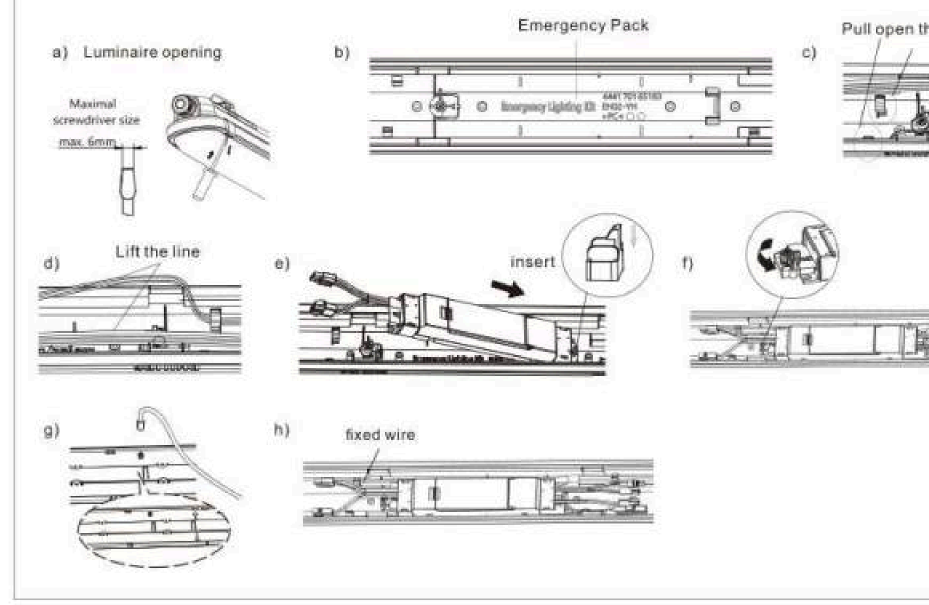

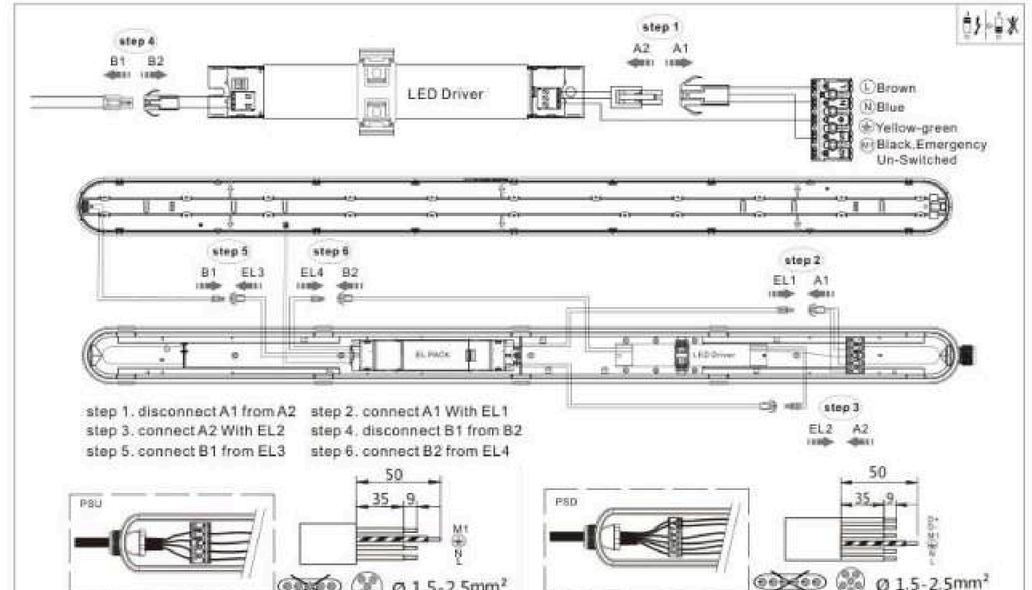

step 1. disconnect A1 from A2 step 2. connect A1 With EL1
step 3. connect A2 With EL2 step 4. disconnect B1 from B2
step 5. connect B1 from EL3 step 6. connect B2 from EL4

Rated lumen output in emergency mode when using EL kit EM300V: min 400lm

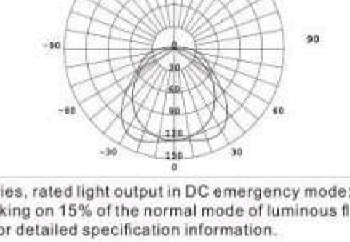

For PSD product series, rated light output in DC emergency mode:
The luminaire is working on 15% of the normal mode of luminous flux by 220-240V DC supply.
Refer to datasheet for detailed specification information.

- Do not stare into LED light beam.
- The luminaire shall be installed by a qualified electrician and wired in accordance with the latest IEE electrical regulations or the national requirements.
- The light source contained in this luminaire shall only be replaced by the manufacturer or his service agent or a similar qualified person.
- Above average concentration of sulfur effects the useful lifetime of the product. E.g: Light color changes from white to blue. Typically in chicken & pig farms.
- For use in environments where an accumulation of conductive dust on the luminaire may be expected.
- Do not install the luminaire on the location where it is exposed to heavily grease, esp. mineral oil and distillates (petroleum), heavy naphthenic treated with hydrogen.
- This product is not suitable for cold & humid storage areas, especially where obvious temperature gradients are present, such as ventilation opening, door, etc,e.g. freezers.
- Do not install the luminaire on locations where it is exposed to direct sunlight. UV radiation will damage the material over time resulting in loss of waterproof sealing and IP66 rating.
- Do not install the luminaire on the location where it is exposed to (animal) grease, oil, esp. cooking or mineral oil and distillates (petroleum), heavy naphthenic treated with hydrogen, or swimming pool applications (with chlorine present), or carwash (due to chemicals and/or salt presence).

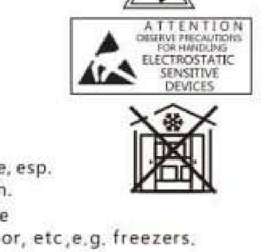

The servicing of the controlgear in this luminaire should only be undertaken by the manufacturer or their service agent or a similarly skilled person.

	20S PSU	27S PSU	34S PSU	40S PSU	40S UE PSU	60S PSU	60S UE PSU	80S PSU	100S PSU	120S PSU	140S UE PSU
Driver I peak [A]	14.6	14.6	24.5	24.5	24.5	24.5	24.5	38.4	38.4	49	49
Driver Tref [µs]	228	228	136	136	136	136	136	141	141	188	188
Max. Nr. of connecting products by MCB type											
MCB 16A type B	34	34	35	35	35	35	35	21	21	12	12
MCB 10A type B	21	21	22	22	22	22	22	13	13	8	8
MCB 16A type C	58	58	60	60	60	60	60	36	36	20	20
MCB 10A type C	35	35	36	36	36	36	36	22	22	12	12
Max. Nr. of connecting products by through wire cross-section area											
1.5 mm²	58	44	37	32	35	21	24	16		13	11
2.5 mm²	96	73	61	53	59	35	40	26		21	18

According to MCB type & through wire cross-section area, choose the mininum number to connect products.

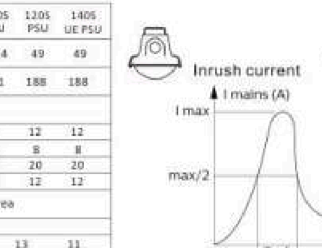

	24_29_35_40S PSU	27_33_39_46S PSU	35_43_51_60S PSU	46_57_69_80S PSU	70_86_100_120S PSU
Driver I peak [A]	24.5	24.5	24.5	38.4	49
Driver Tref [µs]	136	136	136	141	188
MCB 16A type B	35	35	35	21	12
MCB 10A type B	22	22	22	13	8
MCB 16A type C	60	60	60	36	20
MCB 10A type C	36	36	36	22	12
Max. Nr. of connecting products by through wire cross-section area					
1.5 mm²	32	28	21	16	11
2.5 mm²	53	46	35	26	18

According to MCB type & through wire cross-section area, choose the mininum number to connect products.

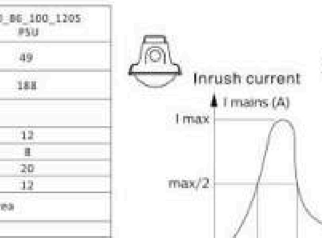

	40S PSD	60S PSD	80S PSD	80S UE PSD	120S PSD
Driver I peak [A]	23.1	23.1	25.1	25.1	25
Driver Tref [µs]	221	221	214	214	230
Max. Nr. of connecting products by MCB type					
MCB 16A type B	22	22	21	21	20
MCB 10A type B	14	14	13	13	13
MCB 16A type C	37	37	36	36	34
MCB 10A type C	23	23	22	22	21
Max. Nr. of connecting products by through wire cross-section area					
1.5 mm²	30	20	15	17	11
2.5 mm²	50	33	25	28	18

According to MCB type & through wire cross-section area, choose the mininum number to connect products.

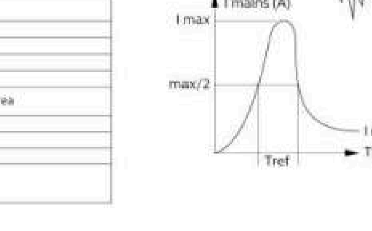

©09/2026 Signify Holding.
All rights reserved. This document contains information relating to the product portfolio of Signify which information may be subject to change. No representation or warranty as to the accuracy or completeness of the information included herein is given and any liability for any action in reliance thereon is disclaimed. The information presented in this document is not intended as any commercial ofer and does not form part of any quotation or contract. Philips and the Philips Shield Emblem are registered trademarks of Koninklijke Philips N.V.. All other trademarks are owned by Signify Holding or their respective owners.

Signify Holding.
The Netherlands

GB - Disconnect before servicing
FR - Mettrehors tension avantintervention
DE - Offnennurspannungsfrei
NL - Stroom afsluiten voor onderhoud
LT - Pirmsapkopesatvienojietnoelektrības
EE - Katkesta elektri toide enne valgusti hooldust/remonti
PT - Desconecte antes de fazer a manutenção
DK - Frakobl, før service
NO - Koble fra før service
FI - Irrota pistoke ennen huoltoa
CZ - Před servisem se odpojte
TR - Servis yapmadan önce bağlantıyı kesin
HR - Prije servisiranja isključite
GR - Αποσυνδέστε πριν από τη συντήρηση
BG - Изключете преди сервиз
RU - Отключите перед обслуживанием
LV - Pirms apkopes atvienojiet to
IT - Toglieretensioneprima di fare manutencione
ES - Desconectarantes de manipular
SE - Brytströmmenförelampbyte
SK - Odpojiťpredúdržbou
SI - Predservisiranjemizključitesvetilko
HU - Karbantartás előtt húzza ki a csatlakozót
PL - Odłącz przed serwisowaniem
RO - Deconectați-vă înainte de întreținere

GB This product contains a light source of energy efficiency class:C
SP Este producto contiene una fuente luminosa de la clase de eficiencia energética:C
PT Este produto contém uma fonte de luz da classe de eficiência energética:C
DE Dieses Produkt enthält eine Lichtquelle der Energieeffizienzklasse:C
FR Ce produit conti nt une source lumineuse de classe d'efficacité énergétique:C
IT Questo prodotto contiene una sorgente luminosa di classe di efficienza energetica:C
NL Dit product bevat een lichtbron van energie-efficiëntieklasse:C
DK Dette produkt indeholder en lyskilde i energieffektivitetsklasse:C
LT Šiame gaminyje yra šviesos šaltinis, kurio energijos vartojimo efektyvumo klasė:C
GR Το προϊόν αυτό περιέχει φωτεινή πηγή της τάξης ενεργειακής :C
PL Ten produkt zawiera źródło światła o klasie efektywności energetycznej:
RO Acest produs conține o sursă de lumină cu clasa de eficiență energetică:C
CZ Tento výrobek obsahuje světelný zdroj s třídou energetické účinnosti:C
FI Tämä tuote sisältää valonlähteen, jonka energiatehokkuusluokka on:C
SE This Denna produkt innehåller en ljuskälla med energieffektivitetsklass:C
HU Ez a termék egy energiahatékonysági osztályú fényforrást tartalmaz:C
SK Tento výrobok obsahuje svetelný zdroj triedy enerGetickej účinnosti:C
HR Ovaj proizvod sadržava izvor svjetlosti klase energetske učinkovitosti:C
LV Šis ražojums satur gaismas avotu, kura energoefektivitātes klase ir:C
EE Toode sisaldab energiatõhususe klassi valgusallikat:C
BG Този продукт включва светлинен източник с клас на енергийна ефективност:C
SI Ta izdelek vsebuje svetlobni vir razreda energijske učinkovitosti:C

GB The light source and/or control gear and contained in this luminaire shall only be replaced by the manufacturer or his service agent or a similar qualified person.

ES La fuente de luz/o el driver / o el cable flexible contenido en la luminaria solo podrá ser sustituido por el fabricante o su agente de servicio o por una persona cualificada.

PT A fonte de luz e/ou o equipamento de controlo e/ou o cabo externo flexível nesta luminária só devem ser substituídos pelo fabricante ou pelo seu agente de serviço ou por pessoa qualificada para tal.

DE Die in dieser Leuchte enthaltene Lichtquelle und/oder das Betriebsgerät und/oder das externe flexible Anschlusskabel darf nur vom Hersteller oder vom Kundendienst oder einer ähnlich qualifizierten Person ausgetauscht werden.

FR La source lumineuse et/ou le contrôleur de courant et/ou le câble souple d'alimentation contenus dans ce luminaire ne doivent être remplacés que par le fabriquant, un de ses agents ou une personne qualifiée.

IT La sorgente luminosa e/o il dispositivo di controllo e/o il cavo flessibile esterno contenuti in questo apparecchio di illuminazione sono sostituiti solo dal costruttore o dal suo agente di servizio o da una persona qualificata analoga.

NL De lichtbron en/of voorschakelapparatuur en/of de flexibele voedingskabel van dit armatuur mag alleen vervangen worden door de fabrikant of haar service dealer of een vergelijkbaar gekwalificeerd persoon.

DK Lyskilden og/eller driver og/eller eksterne kabler indeholdt i dette armatur må kun udskiftes af producenten eller godkendt service partner eller lignende kvalificeret person.

SE Ljuskällan och/eller styrsystemet och/eller den externa kabeln i denna armatur får endast bytas ut av tillverkaren eller en kvalificerad person.

NO Lyskilden og/eller driveren og/eller den eksterne kabelen i dette armaturet skal bare erstattes av produsenten eller dens service agent eller tilsvarende kvalifisert person.

CZ Světelný zdroj a/nebo napájecí zdroj (předřadník) a/nebo flexibilní napájecí kabel v tomto svítidle smí vyměňovat pouze výrobce nebo jeho servisní technik nebo obdobně kvalifikovaná osoba.

HU A lámpatestben található fényforrást és/vagy működtető szerelvényt és/vagy a külső rugalmas kábelt csak a gyártó, a gyártóval szerződött cég vagy megfelelő képesítéssel rendelkező szakember cserélheti ki.

PL Źródło światła i/lub zasilacz i/lub zewnętrzny przewód zasilający, który jest w oprawie powinien być wymieniony przez producenta lub jego serwisanta lub kwalifikowany personel.

RO Sursa de lumină și / sau aparatajul și / sau cablul flexibil extern conținut în acest aparat de iluminat trebuie înlocuite numai de producător sau de agentul său de service sau de o persoană calificată similară.

FI Tässä valaisimessa oleva valonlähde ja/tai muut komponentit, kuten liitäntälaite ja/tai ulkoiset kaapelit saadaan vaihtaa vain valmistajan tai tämän valtuuttaman huoltoedustajan tai vastaavan pätevän henkilön toimesta.

TR Bu armatürde bulunan ışık kaynağı ve / veya kontrol tertibatı ve / veya harici esnek kablo, yalnızca imalatçı veya onun servis temsilcisi veya benzer bir kalifiye kişi tarafından değiştirilmelidir.

HR Izvor svjetlosti i / ili predspojna naprava i / ili vanjski fleksibilni napojni kabel sadržan u ovoj svjetiljci smije zamijeniti samo proizvođač, ovlašteni serviser ili adekvatna stručno osposobljena i ovlaštena osoba.

SK Svetelný zdroj a/alebo predradník a/alebo externý flexibilný kábel obsiahnutý v tomto svietidle môže byť vymenený len výrobcom alebo servisným partnerom alebo inou podobne kvalifikovanou osobou.

LT Šviesos šaltinis ir/arba valdymo įrenginys ir/arba išorinis lankstus kabelis esantis šiame šviestuve gali būti pakeistas tik gamintojo arba jo aptarnavimo agento ar tai atitinkančio kvalifikuoto asmens.

LV Gaismas avotu un / vai vadības ierīci un / vai ārējo elastīgo kabeli, kas atrodas šajā gaismeklī, drīkst nomainīt tikai ražotājs vai viņa servisa pārstāvis vai līdzīga kvalificēta persona.

EE Selles valgustis sisalduva valgusallika ja/või juhtimisseadme ja/või välise painduva kaabli võib välja vahetada ainult tootja, vastav hooldusspetsialist või muu samane kvalifitseeritud isik.

SI Vir svetlobe in / ali napajalnik in / ali zunanji prilagodljivi kabel, ki ga vsebuje ta svetilka, lahko zamenja le proizvajalec ali njegov servis ali podobna usposobljena oseba.

GR Η φωτεινή πηγή/και το όργανο έναυσης/ελέγχου ή/και το εξωτερικό εύκαμπτο καλώδιο που περιέχεται στο εν λόγω φωτιστικό πρέπει να αντικαθίστανται μόνο από τον κατασκευαστή ή τον αντιπρόσωπο σέρβις ή παρόμοιο ειδικευμένο πρόσωπο.

BG Източникът на светлина и / или пусково-регулираща апаратура и /или външният гъвкав кабел, съдържащ се в това осветително тяло, трябва да бъдат заменени само от производителя или неговия оторизиран сервиз или подобно квалифицирано лице.

RU Источник света и / или ПРА и / или внешний гибкий кабель, содержащиеся в этом светильнике, могут быть заменены только производителем, его агентом по обслуживанию или аналогичным квалифицированным лицом.

GB Storage, installation, use, operation and maintenance of the products needs to be performed exactly according the instructions in this manual and/or other instructions as may be provided by us to guarantee safe use of the product over its entire lifetime. Failure to adhere to these instructions will invalidate your entitlement to warranty. Bolts with indication of torque strength on the drawing need to be tightened using a calibrated torque wrench. Pre-assembled bolts need to be retightened again to the required torque specification to assure maximum strength over lifetime.

ES El almacenamiento, instalación, uso, funcionamiento y mantenimiento de este producto debe realizarse exactamente según las instrucciones de este manual, así como otras instrucciones que le proporcionemos con el fin de garantizar un uso seguro del producto durante toda su vida útil. Si no se cumplen estas instrucciones, la garantía quedará anulada. Los tornillos con indicación de par de apriete en el dibujo, deben apretarse con una llave dinamométrica calibrada. Los tornillos del acoplamiento premontados deben reapretarse de nuevo con la especificación de par de apriete necesaria para garantizar una solidez máxima durante toda la vida útil de la luminaria.

PT Para garantir uma utilizaçao segura do produto durante a respetiva vida útil, o armazenamento, a instalaçao, a utilizaçao, a operaçao e a manutençao dos produtos tem de ser efetuados exatamente de acordo com as instruçoes neste manual e/ou com outras instruçoes que possam ser fornecidas por nós. O incumprimento destas instruçoes irá invalidar o direito a garantia. Os parafusos com indicaçao do torque no esquema tem de ser apertados utilizando uma chave dinamométrica calibrada. Os parafusos pré-montados tem de ser novamente apertados de acordo com a especificaçao de torque necessário para garantir uma resistencia máxima durante a vida útil.

DE Lagerung, Installation, Verwendung, Betrieb und Wartung der Produkte müssen genau nach den Anweisungen in dieser Anleitung und/oder anderen von uns zur Verfügung gestellten Anweisungen erfolgen, um eine sichere Verwendung des Produkts über seine gesamte Lebensdauer zu gewährleisten. Bei Nichtbeachtung dieser Hinweise erlischt Ihr Anspruch auf Gewährleistung. Schrauben mit Angabe der Drehmomente auf der Zeichnung müssen mit einem kalibrierten Drehmomentschlüssel angezogen werden. Vormontierte Schrauben müssen mit dem angegebenen Drehmoment nachgezogen werden, um eine maximale Festigkeit über die gesamte Lebensdauer zu gewährleisten.

FR Le stockage, l'installation, l'utilisation et la maintenance des produits doivent être effectués conformément aux instructions de ce manuel et / ou d'autres instructions que nous fournissons afin de garantir une utilisation sure du produit pendant toute sa durée de vie. Le non-respect de ces instructions invalidera votre droit a la garantie. Les vis, dont les couples de serrage sont indiqués sur les schémas, doivent être serrés à l'aide d'une clé dynamométrique étalonnée. Les vis, préassemblés, doivent être resserrés à nouveau selon la spécification de couple de serrage requise afin d'assurer leur résistance maximale pendant toute leur durée de vie.

IT Lo stock, l'installazione, l'uso, il funzionamento e la manutenzione dei prodotti devono essere eseguiti esattamente in base alle istruzioni contenute nel presente manuale e / o in altra documentazione fornita da noi per garantire la sicurezza del prodotto per l'intera durata del suo utilizzo. La mancata osservanza di queste istruzioni annullerà la garanzia. I bulloni, con indicazione sull'intensità della coppia serraggio sul disegno devono essere serrati utilizzando una chiave dinamometrica calibrata. I bulloni pre-assemblati devono essere riserrati nuovamente secondo le specifiche di coppie richieste per assicurare la massima resistenza per tutta la durata.

NL Om een veilig gebruik van dit product gedurende zijn hele levensduur te garanderen, dient het opslaan, installeren, gebruiken, bedienen en onderhouden ervan exact te worden uitgevoerd in overeenstemming met de instructies in deze handleiding en/of andere door ons geleverde instructies. Niet opvolgen van deze instructies maakt uw garantieaanspraken ongeldig. Bouten waarvan in de tekening het aanhaalkoppel is vermeld, dienen te worden vastgezet met behulp van een momentsleutel. Voorgeassembleerde bouten dienen opnieuw te worden aangehaald tot het vereiste koppel om maximale sterkte gedurende de hele levensduur te waarborgen.

DK Opbevaring, installation, brug, betjening og vedligeholdelse af produkterne må kun udføres ifølge instruktionerne i denne vejledning og/eller eventuelle øvrige instruktioner fra Signify for at garantere sikker brug af produktet i hele dets levetid. Hvis disse instruktioner ikke følges, bortfalder produktgarantien. Bolte/skruer med angivet spændingsmoment på tegningen skal spændes med en indstillet momentnøgle. Færdigsamlede bolte/skruer skal efterspændes i henhold til det specificerede moment for at sikre maksimal styrke i hele produktets levetid.

SE Förvaring, installation, användning, drift och underhåll av produkterna måste utföras enligt instruktionerna i denna handbok och/eller andra instruktioner som kan tillhandahållas av oss för att garantera säker användning. Om instruktionerna inte följs frångår man produktgarantin. Skruvar där vridmoment anges på ritningen måste dras åt med en kalibrerad skiftnyckel. Förmonterade skruvar måste dras åt igen med angivet vridmoment för att säkerställa högsta styrka under livslängden.

NO Oppbevaring, montering, bruk, drift og vedlikehold av produktene ma utfores noyaktig i samsvar med instruksjonene i denne handboken og/eller andre instruksjoner vi matte gi for a garantere sikker bruk av produktet i hele dets levetid. Hvis instruksjonene ikke folges, bortfaller produktgarantien. Bolter med angivelse av dreiemoment pa tegningen ma strammes med en kalibrert momentnokkel. Ferdigmonterte bolter ma strammes pa nytt til pakrevd dreiemoment for a sikre maksimal styrke i hele produktets levetid.

FI Tuotteiden asennuksessa, käytössä ja huollossa on noudatettava tarkoin tässä käyttöoppaassa tai muissa toimittamissamme ohjemateriaaleissa annettuja ohjeita. Tämä varmistaa tuotteen turvallisen toiminnan koko sen käyttöiän ajan. Näiden ohjeiden noudattamatta jättäminen mitätöi tuotteen takuun. Pultit, joille on asennusohjeessa ilmoitettu tietty kiristystiukkuus, on kiristettävä kalibroidulla momenttiavaimella. Esiasennetut pultit on kiristettävä ilmoitettuun kiristystiukkuuteen koko käyttöiän mittaisen kestävyyden varmistamiseksi.

HU A termékek tárolását, telepítését, használatát, üzemeltetését és karbantartását pontosan a jelen kézikönyvben és / vagy az általunk biztosított egyéb utasításokban megfelelően kell elvégezni, hogy garantálni tudjuk a termék biztonságos használatát az élettartama alatt. Ezen utasítások be nem tartása érvényteleníti a jótállási igényét. A rajzon a nyomaték-erősséggel jelölt csavarokat meg kell húzni egy kalibrált nyomatékkulccsal. Az előre összeszerelt csavarokat újra meg kell húzni a szükséges nyomatékspecifikációnak, hogy garantálni tudjuk a maximális szilárdságot az élettartam során.

PL Przechowywanie, instalacja, użytkowanie, obsługa i konserwacja produktów musi odbywać się ściśle według wytycznych zawartych w niniejszej instrukcji i / lub w innych instrukcjach, które dołączamy aby zagwarantować bezpieczne użytkowanie produktu przez cały okres eksploatacji. Nieprzestrzeganie tych instrukcji może spowodować utratę prawa do gwarancji. Śruby, przedstawione na rysunku wskazującym siłę momentu dokręcania, muszą być dokręcone za pomocą kalibrowanego klucza dynamometrycznego. Aby zapewnić maksymalną wytrzymałość w całym okresie użytkowania, wstępnie zamontowane śruby należy dokręcić zgodnie z wymaganą specyfikacją momentu dokręcenia.

RO Depozitarea, instalarea, utilizarea, operarea și întreținerea produselor trebuie să fie efectuate exact în conformitate cu instrucțiunile din acest manual și/sau cu alte instrucțiuni care pot fi furnizate de noi pentru a garanta utilizarea în siguranță a produsului, pe întreaga durată de viață a acestuia. Nerespectarea acestor instrucțiuni va anula dreptul la garanție. Șuruburile care au cuplul de strângere indicat pe desen, trebuie să fie strânse cu ajutorul unei chei dinamometrice calibrate. Șuruburile preasamblate trebuie să fie strânse din nou la specificația de cuplu cerută, pentru a asigura rezistența maximă pe întreaga durată de viață.

CZ Při uchovávání, montáži, používání a údržbě produktů je třeba postupovat přesně podle pokynů v této příručce a dalších našich případných pokynů, které zajišťují bezpečné používání produktů po celou dobu jejich životnosti. Když tyto pokyny dodržovat nebudete, přijdete o záruku. Šrouby, které mají na výkresu uveden utahovací moment, je třeba utahovat zkalibrovaným momentovým klíčem. Předem namontované šrouby je třeba dotáhnout požadovaným momentem, aby po dobu životnosti produktu držely na místě.

TR Ürünlerin saklanması, kurulumu, kullanımı, çalıştırılması ve bakımı, ürünün kullanım ömrü boyunca güvenli kullanımının sağlanması amacıyla tam olarak bu kılavuzdaki ve / veya tarafımızdan sağlanan diğer talimatlara uygun biçimde gerçekleştirilmelidir. Söz konusu talimatlara uyulmaması, ürünle ilgili garanti hakkınızı geçersiz kılar. Teknik çizimde yanında sıkma torku değeri belirtilen cıvatalar kalibre edilmiş bir tork anahtarı kullanılarak sıkılmalıdır. Önceden takılmış olarak gelen cıvataların ise belirtilen tork değerine uygun biçimde yeniden sıkılması, kullanım ömrü boyunca maksimum dayanıklılığın sağlanması açısından önemlidir.

BG Съхранението, инсталирането, употребата, експлоатацията и поддръжката на продуктите трябва да се извършват точно в съответствие с указанията в това ръководство и / или други инструкции, които могат да бъдат предоставени от нас, за да се гарантира безопасна употреба на продукта през целия му експлоатационен живот. Неспазването на тези указания ще обезсили Вашето право на гаранция. Болтовете с индикация за силата на въртящия момент на чертежа трябва да се затегнат с помощта на калибриран гаечен ключ. Предварително сглобените болтове трябва да бъдат отново затегнати до изискваната спецификация на въртящия момент, за да осигурят максимална якост по време на експлоатационния живот.

GR Η αποθήκευση, η εγκατάσταση, η χρήση, η λειτουργία και η συντήρηση των προϊόντων πρέπει να γίνεται ακριβώς σύμφωνα με τις οδηγίες του παρόντος εγχειριδίου ή / και τις άλλες οδηγίες που ενδεχομένως να παρασχεθούν, προκειμένου να είναι εγγυημένη η ασφαλής χρήση του προϊόντος για ολόκληρη τη διάρκεια ζωής του. Η μη εφαρμογή αυτών των οδηγιών θα ακυρώσει το δικαίωμά σας στο πλαίσιο της εγγύησης. Οι βίδες με ένδειξη τιμής ροπής σύσφιξης στο σχέδιο θα πρέπει να σφίγγονται με τη χρήση ενός βαθμονομημένου ροπόκλειδου. Οι προ-συναρμολογημένες βίδες πρέπει να σφίγγονται και πάλι με την απαιτούμενη τιμή ροπής σύσφιξης, προκειμένου να διασφαλιστεί η μέγιστη ισχύς σε όλη τη διάρκεια ζωής.

RU Чтобы гарантировать безопасное использование этого изделия на протяжении всего соответствующего срока службы, его хранение, установку, использование, эксплуатацию и обслуживание необходимо осуществлять в точном соответствии с приведенными в настоящем руководстве инструкциями и (или) иным инструкциям, которые могут быть предоставлены нами. Несоблюдение этих инструкций приведет к потере прав на гарантию. Болты, для которых на чертеже указан крутящий момент, необходимо затягивать калиброванным динамометрическим ключом. Для обеспечения максимальной прочности изделия в течение всего срока службы болты, завинченные в ходе предварительной сборки, необходимо подтянуть до указанного момента.

SK Uskladnenie, inštalácia, používanie a údržba produktov je potrebné postupovať presne podľa pokynov v manuáli a/alebo iných nami poskytnutých pokynov, ktoré zaisťujú bezpečné používanie produktu počas celej doby životnosti. Nedodržaním týchto pokynov sa ruší záruka. Skrutky s naznačenou silou utiahnutia, musia byť uťahované kalibrovaným momentovým kľúčom. Vopred namontované skrutky musia byť znovu utiahnuté podľa požadovanej špecifikácie, aby komponenty držali na mieste počas celej životnosti.

HR Pohranjivanje, instaliranje, uporaba, korištenje i održavanje proizvoda treba se vršiti točno u skladu s uputama u ovom priručniku i/ili s drugim uputama osiguranim s naše strane kako bi se jamčila sigurna uporaba proizvoda kroz cijeli radni vijek. Nepoštivanje ovih uputa poništava vaše pravo na jamstvo. Vijci s indiciranim momentom zatezanja na nacrtu trebaju biti učvršćeni korištenjem zateznog alata s kalibriranim momentom zatezanja. Također i već učvršćeni vijci trebaju biti dotezani do specificiranog zateznog momenta kako bi se osigurala učvršćenost tijekom cijelog radnog vijeka.

LT Produktų saugojimas, montavimas, naudojimas, eksploatavimas ir priežiūra turi būti atlikti tiksliai pagal instrukcijas, pateiktas šiame vadove ir (arba) kitas instrukcijas, kurias mes galime pateikti, kad garantuotume saugų gaminio naudojimą per visą jo eksploatavimo laiką. Jei nesilaikysite šių instrukcijų nurodymų bei reikalavimų, jūsų teisė į garantiją bus panaikinta ir nebegalios. Varžtai, nurodantys sukimo momento stiprumą brėžinyje, turi būti užveržti naudojant kalibruotą sukimo momento veržliaraktį. Iš anksto sumontuotus varžtus reikia vėl priveržti iki reikiamo sukimo momento, kad būtų užtikrintas maksimalus tvirtumas per visą eksploatavimo laiką.

LV Izstrādājumu uzglabāšana, uzstādīšana, lietošana un apkope jāveic precīzi saskaņā ar šajā rokasgrāmatā sniegtajām instrukcijām un / vai citām instrukcijām, kuras mēs varam piedāvāt, lai garantētu produkta drošu lietošanu visā tā darbības laikā. Neievērojot šos norādījumus, jūsu tiesības uz garantiju tiek anulētas. Bultskrūves ar norādi uz griezes stiprumu zīmējumos jābūt pieskrūvētām izmantojot kalibrētu griezes atslēgu. Iepriekš samontētās skrūves ir atkal jāpievelk līdz vajadzīgajai griezes specifikācijai, lai nodrošinātu maksimālu pieguli visā ekspluatācijas laikā.

EE Toodete ladustamine, paigaldamine, kasutamine, käitamine ja hooldus tuleb läbi viia täpselt vastavalt selle juhendi juhistele ja/või muudele meie poolt pakutavatele juhistele, et tagada toote ohutu kasutamine kogu selle toote eluaja jooksul. Nende juhiste mittejärgimine kaotab teie õiguse garantiile. Poldid, millel on joonisel toodud pöördemomendi tugevus, tuleb pingutada kalibreeritud pöördemomendi mutrivõtme abil. Eelnevalt kinnitatud poldid tuleb uuesti pingutada vastavalt nõutavale pöördemomendi spetsifikatsioonile, et tagada aksimaalne kinnitatuse tugevus kogu eluea jooksul.

SI Skladiščenje, namestitev, uporaba, delovanje in vzdrževanje izdelkov mora biti natančno izvedeno v skladu z navodili v tem priročniku in / ali drugimi navodili za zagotovitev varne uporabe izdelka skozi celotno življenjsko dobo. V primeru neupoštevanja teh navodil, se lahko razveljavi pravica do garancije. Vijake, ki imajo označen navor, je potrebno zategniti s kalibriranim navornim ključem. Vijake, ki so že sestavljeni, je potrebno znova priviti v skladu z zahtevanim navorom, da je zagotovljena maksimalna moč skozi življenjsko dobo.

WEEE Statement

EN Please inform yourself about the local waste disposal, separation and collection system for electrical and electronic products and packaging. Please act according to your local rules and do not dispose your old product and packaging with your normal household waste. The correct disposal of the packaging, your product and/or batteries will help prevent potential negative consequences for the environment and human health. Batteries should be disposed separately from the municipal waste stream via designated collection facilities. When disposing a product that contains non-user replaceable batteries, the non-user replaceable batteries shall be removed by a professional.

DE Bitte erkundige Dich nach dem örtlichen Entsorgungs-, Trenn- und Sammelsystem für elektrische und elektronische Produkte und Verpackungen. Richte Dich bitte nach den geltenden Vorschriften in Deinem Land und entsorge Deine Altgeräte nicht über Deinen Haushaltsabfall. Durch die korrekte Entsorgung der Verpackung, Deines Produkts und/oder der Batterien/Akkus werden Umwelt und Menschen vor möglichen negativen Folgen geschützt. Batterien/Akkus müssen separat vom städtischen Abfallsystem über dafür vorgesehene Sammelstellen entsorgt werden. Bei der Entsorgung eines Produkts, das nicht vom Benutzer austauschbare Batterien/Akkus enthält, sollten die nicht vom Benutzer austauschbaren Batterien/Akkus von einer fachkundigen Person entfernt werden. Weitere Informationen über die Entsorgung Ihres Produktes und der Batterien finden Sie unter www.signify.com/de-de/sustainability.

FR Veuillez vous informer sur le système de collecte local, et sur la procédure de tri et de collecte des produits électriques et électroniques, et des emballages. Veuillez vous conformer aux consignes locales, et ne jetez pas votre ancien produit et son emballage avec les ordures ménagères. En respectant ces consignes pour mettre au rebut l'emballage, le produit et/ou les piles, vous contribuez à respecter l'environnement et la santé des personnes. Les piles ne doivent pas être mêlées aux ordures ordinaires, mais jetées sur des sites séparés prévus à cet effet. Lorsque vous mettez au rebut un produit contenant des piles non remplaçables, celles-ci doivent être retirées par un professionnel.

NL Houd rekening met het lokale systeem voor afvalscheiding en -inzameling wanneer u elektrische en elektronische producten of verpakkingen weggooit. Neem de lokale regelgeving in acht en gooi je oude producten en verpakkingen niet weg met het normale huishoudelijke afval. Het correct wegwerpen van de verpakking, het product en/of batterijen helpt mogelijke negatieve gevolgen voor het milieu en de menselijke gezondheid te voorkomen. Batterijen moeten gescheiden van huishoudelijke afvalstromen worden ingeleverd bij speciale inzamelpunten. Wanneer je een product weggooit met batterijen die niet door de gebruiker kunnen worden vervangen, moeten die batterijen door een professional worden verwijderd.

ES Infórmese sobre el sistema local de eliminación, separación y recogida de residuos de productos y envases eléctricos y electrónicos. Actúe de acuerdo con las normas locales y no tire el producto antiguo y su embalaje a la basura doméstica normal. La eliminación correcta del embalaje, de su producto y/o de las pilas contribuirá a evitar posibles consecuencias negativas para el medio ambiente y la salud humana. Las pilas deben eliminarse por separado del flujo de residuos municipales en las instalaciones de recogida designadas. Cuando deseche un producto que contenga pilas no sustituibles por el usuario, un profesional deberá retirar las pilas no sustituibles por el usuario.

PT Informe-se sobre o sistema local de eliminação, separação e recolha de resíduos de embalagens e produtos elétricos e eletrónicos. Proceda em conformidade com as regras locais e não elimine a produto antigo e a respetiva embalagem juntamente com os resíduos domésticos normais. A eliminação correta da embalagem, do seu produto e/ou das pilhas ajudará a prevenir potenciais consequências negativas para o ambiente e para a saúde humana. As pilhas devem ser eliminadas em separado do fluxo de resíduos urbanos através das instalações de recolha designadas. Quando se elimina um produto que contém pilhas não substituíveis pelo utilizador, estas devem ser removidas por um profissional.

IT Si prega di informarsi sul sistema locale di smaltimento, separazione e raccolta dei rifiuti per prodotti elettrici ed elettronici e imballaggi. Si prega di agire secondo le regole locali e di non smaltire il vecchio prodotto e l'imballaggio con i normali rifiuti domestici. Il corretto smaltimento dell'imballaggio, del prodotto e/o delle batterie aiuterà a prevenire potenziali conseguenze negative per l'ambiente e la salute umana. Le batterie dovrebbero essere smaltite separatamente dal flusso di rifiuti urbani tramite strutture di raccolta designate. Quando si smaltisce un prodotto che contiene batterie non sostituibili dall'utente, le batterie non sostituibili dall'utente devono essere rimosse da un professionista.

DA Hold dig orienteret om den lokale affaldsordning, -sortering og -indsamling for elektriske og elektroniske produkter og emballage. Følg de lokale regler, og bortskaf ikke dine udtjente produkter og emballage sammen med almindeligt husholdningsaffald. Korrekt bortskaffelse af emballagen, produktet og/eller batterier er med til at forhindre negative konsekvenser for miljøet og menneskers sundhed. Batterier skal bortskaffes separat fra den kommunale affaldsstrøm via særskilte indsamlingsordninger. Ved bortskaffelse af et produkt, der indeholder batterier, der ikke kan udskiftes af brugeren, skal batterierne fjernes af en fagperson.

FI Ota selvää paikallisesta sähkö- ja elektroniikkatuotteiden sekä pakkausten hävitys-, erottelu- ja keräysjärjestelmästä. Noudata paikallisia määräyksiä, äläkä hävitä vanhoja tuotteita ja pakkauksia tavallisen kotitalousjätteen mukana. Pakkauksen, tuotteen ja/tai paristojen asianmukainen hävittäminen auttaa ehkäisemään mahdollisia haittoja ympäristölle ja ihmisten terveydelle. Paristot on hävitettävä yhdyskuntajätteestä erillään määritettyjen keräyspisteiden kautta. Muita kuin käyttäjän vaihdettavissa olevia paristoja sisältäviä tuotteita hävitettäessä muiden kuin käyttäjän vaihdettavissa olevien paristojen poistaminen on jätettävä ammattilaisen tehtäväksi.

SV Se till att skaffa dig kunskap om de lokala systemen för bortskaffande, sortering och insamling av avfall gällande elektriska och elektroniska produkter och förpackningar. Agera i enlighet med lokala regler och släng inte bort din gamla produkt och förpackning tillsammans med vanligt hushållsavfall. Korrekt bortskaffande av förpackningen, din produkt och/eller batterier hjälper till att förebygga potentiella negativa konsekvenser för miljön och för människors hälsa. Batterier ska slängas separat från det kommunala avfallsflödet via särskilda insamlingsanläggningar. När du slänger en produkt som innehåller batterier som inte kan bytas ut av användaren ska de batterier som inte kan bytas ut av användaren avlägsnas av en yrkesperson.

NO Vennligst informer deg selv om det lokale avfallshåndterings-, separerings- og innsamlingssystemet for elektriske og elektroniske produkter og emballasje. Opptre i henhold til lokale regler og ikke kast det gamle produktet og emballasjen sammen med vanlig husholdningsavfall. Riktig avhending av emballasjen, produktet og/eller batteriene vil bidra til å forhindre potensielle skadelige følger for miljøet og personers helse. Batterier bør avhendes separat fra kommunalt avfall via anviste innsamlingssteder. Ved kassering av et produkt som inneholder batterier som ikke kan skiftes ut av brukeren, skal batteriene som ikke kan byttes av bruker fjernes av en fagperson.

EL Ενημερωθείτε για το τοπικό σύστημα διάθεσης, διαχωρισμού και συλλογής αποβλήτων για ηλεκτρικά και ηλεκτρονικά προϊόντα και συσκευασίες. Ενεργείτε σύμφωνα με τους τοπικούς σας κανόνες και μην απορρίπτετε το παλιό σας προϊόν και τη συσκευασία του μαζί με τα συνήθη οικιακά απορρίμματα. Η σωστή απόρριψη της συσκευασίας, του προϊόντος σας ή/και των μπαταριών θα συμβάλει στην αποφυγή πιθανών αρνητικών συνεπειών για το περιβάλλον και την ανθρώπινη υγεία. Οι μπαταρίες θα πρέπει να απορρίπτονται χωριστά από το ρεύμα των αστικών απορριμμάτων μέσω των καθορισμένων εγκαταστάσεων συλλογής. Κατά την απόρριψη ενός προϊόντος που περιέχει μπαταρίες που δεν αντικαθίστανται από τον χρήστη, αυτές πρέπει να αφαιρούνται από επαγγελματία.

TR Lütfen elektrikli ve elektronik ürünler ve ambalajlar için yerel atık atma, ayırma ve toplama sistemleri hakkında bilgi edinin. Lütfen bulunduğunuz bölgedeki yerel kurallara uygun hareket edin ve eski ürün ve ambalajınızı normal ev atıklarınızla birlikte atmayın. Ambalajın, ürününüzün ve/veya pillerin doğru şekilde atılması çevre ve insan sağlığı için olası olumsuz sonuçların önlenmesine yardımcı olur. Pillerin özel toplama tesisleri aracılığıyla belediye atık kolundan ayrı bir şekilde atılması gerekir. Kullanıcı tarafından değiştirilemeyen pil bulunan bir ürünü atarken pilin bir profesyonel tarafından çıkarılması gerekir.

BG Моля, запознайте се с местната система за изхвърляне, разделяне и събиране на отпадъци от електрически и електронни продукти и опаковки. Моля, действайте в съответствие с местните правила и не изхвърляйте стария продукт и опаковката заедно с обикновените битови отпадъци. Правилното изхвърляне на опаковката, на Вашия продукт и/или батерии ще помогне да се предотвратят потенциални негативни последици за околната среда и човешкото здраве. Батериите трябва да се изхвърлят отделно от потока на битовите отпадъци чрез определените за целта събирателни пунктове. При изхвърляне на продукт, който съдържа батерии, които не могат да се заменят от потребителя, същите трябва да бъдат отстранени от специалист.

HU Érdeklődjön az elhasznált elektromos és elektronikus termékek és csomagolásuk helyi szelektív gyűjtéséről és ártalmatlanításáról. Kövesse a helyi szabályozást, és ne helyezze az elhasználódott terméket háztartásihulladék-gyűjtőbe. A csomagolás, valamint az elhasználódott termék és/vagy akkumulátorok megfelelő ártalmatlanítása segít megelőzni a környezet és emberi egészség károsodását. Az akkumulátorokat külön, a helyi önkormányzat által megjelölt helyen kell gyűjteni, és nem szabad a háztartási hulladék közé keverni őket. A nem cserélhető akkumulátorokat tartalmazó termékek ártalmatlanításakor a nem cserélhető akkumulátorokat szakembernek kell eltávolítania.

SL Seznanite se z lokalnim sistemom odstranjevanja, ločevanja in zbiranja električne in elektronske opreme ter embalaže. Upoštevajte lokalno zakonodajo ter starega izdelka in embalaže ne odložite med običajne gospodinjske odpadke. S pravilnim odlaganjem embalaže, izdelka in/ali baterij med odpadke boste preprečili morebitne negativne posledice na okolje in zdravje ljudi. Baterij ne smete odložiti med gospodinjske odpadke, temveč na namenskih zbirnih mestih. Če odlagate izdelek, ki vsebuje baterije, ki jih uporabnik ne more zamenjati sam, bo takšne baterije odstranila strokovna oseba.

HR Informirajte se o lokalnom sustavu za odlaganje, odvajanje i prikupljanje električnih i elektroničkih proizvoda i ambalaža. Postupajte u skladu s lokalnim propisima i ne odlažite stare proizvode i ambalaže s uobičajenim kućanskim otpadom. Ispravno odlaganje ambalaže, proizvoda i/ili baterija pomoći će u sprječavanju mogućih negativnih posljedica za okoliš i zdravlje ljudi. Baterije je potrebno odlagati odvojeno od komunalnog otpada na za to predviđenim mjestima. Kada odlažete proizvod koji sadrži baterije koje korisnik ne može samostalno zamijeniti, te će baterije ukloniti stručnjak.

MK Информирајте се за локалниот систем за фрлање, одделување и собирање отпад од електрични и електронски производи и пакувања. Постапувајте во согласност со вашите локални прописи и немојте да ги фрлате стариот производ и пакувањето во обичниот отпад од домаќинството. Правилното фрлање на пакувањето, производот и/или батериите ќе помогне да се спречат потенцијалните негативни последици за животната средина и човековото здравје. Батериите треба да се фрлаат одделно од општинскиот систем за отпад преку назначени собирни објекти. Кога фрлате некој производ што содржи батерии што не може да се заменат, тие ќе ги отстранува од страна на стручно лице.

SR Informišete se o lokalnom sistemu za odlaganje, odvajanje i sakupljanje otpada za električne i elektronske proizvode i ambalažu. Postupajte u skladu sa lokalnim pravilima i ne odlažite svoj stari proizvod i ambalažu sa uobičajenim kućnim otpadom. Pravilno odlaganje ambalaže, proizvoda i/ili baterija će pomoći u sprečavanju potencijalnih negativnih posledica po životnu sredinu i zdravlje ljudi. Baterije treba odlagati odvojeno od toka komunalnog otpada putem određenih objekata za prikupljanje. Kada odlažete proizvod koji sadrži baterije koje ne može zameniti korisnik, te baterije će ukloniti profesionalac.

CZ Informujte se o místním systému likvidace a tříděného sběru elektrických a elektronických výrobků a balení. Postupujte v souladu s místními předpisy a nevyhazujte staré výrobky do běžného komunálního odpadu. Správná likvidace produktů a baterií přispívá k ochraně případných nežádoucích vlivů na životní prostředí a zdraví osob. Baterie je třeba zlikvidovat samostatně mimo veřejné skládky prostřednictvím specializovaných sběrných míst. Při likvidaci výrobku obsahujícího baterie, které nejsou uživatelsky vyměnitelné, musí uživatele tyto nevyměnitelné baterie vyjmout odborník.

SK Zistite si informácie o miestnej likvidácii odpadu, systéme separovaného zberu elektrických a elektronických výrobkov a obalov. Postupujte v súlade s miestnymi predpismi a nevyhadzujte staré výrobky do bežného komunálneho odpadu. Správna likvidácia produktov a batérií prispieva k zabráneniu prípadným nežiaducim vplyvom na životné prostredie a zdravie osôb. Batérie treba zlikvidovať samostatne mimo verejnej skládky prostredníctvom špecializovaných zberných miest. Pri likvidácii výrobku obsahujúceho batérie, ktoré nemôže vyberať používateľ, musí výber nevymeniteľných batérií vykonať odborný technik.

PL Należy we własnym zakresie sprawdzić informacje o lokalnych placówkach odbierających zużyte produkty elektryczne i elektroniczne oraz opakowania po nich. Należy bezwzględnie przestrzegać lokalnych przepisów zakazujących wyrzucania urządzeń i opakowań razem z odpadami komunalnymi. Właściwe usunięcie zużytego opakowania, produktu i/lub baterii pomoże uniknąć potencjalnych szkodliwych skutków dla środowiska naturalnego i zdrowia ludzi. Baterii nie wolno wyrzucać wraz z odpadami komunalnymi. Należy je zanosić do wyznaczonych punktów zbiórki. W przypadku utylizacji produktu zawierającego baterie niepodlegające wymianie przez użytkownika, powinny one zostać usunięte przez specjalistę.

RO Informați-vă cu privire la sistemul local de colectare, separare și eliminare a deșeurilor pentru produsele electrice și electronice și ambalajele acestora. Acționați în conformitate cu regulile locale și nu eliminați produsele vechi și ambalajele împreună cu deșeurile menajere obișnuite. Eliminarea corespunzătoare a ambalajelor, a produsului și/sau a bateriilor va ajuta la prevenirea consecințelor potențiale negative pentru mediu și sănătatea umană. Bateriile trebuie eliminate separat de sistemul municipal de gestionare a deșeurilor prin intermediul unităților de colectare desemnate. Atunci când eliminați un produs care conține baterii ce nu pot fi înlocuite de utilizator, aceste baterii trebuie îndepărtate de către un specialist.

SQ Informohuni për sistemin lokal të hedhjes së mbeturinave, ndarjes dhe grumbullimit për produktet elektrike dhe elektronike dhe paketimin. Veproni në përputhje me rregullat lokale dhe mos e hidhni produktin e vjetër dhe paketimin me mbeturinat e zakonshme të shtëpisë. Hedhja e duhur e paketimit, produktit dh e/ose bateriye do të ndihmojë në parandalimin e pasojave të mundshme negative për mjedisin dhe shëndetin njerëzor. Bateritë duhet të hidhen veçmas nga rryma e mbeturinave urbane nëpërmjet pikave të autorizuara të grumbullimit. Kur hidhni një produkt që përmban bateri që nuk ndërrohen nga përdoruesi, këto bateri duhet të hiqen nga një profesionist.

LV Lūdzu, iepazīstieties ar informāciju par vietējo atkritumu likvidēšanas, nošķiršanas un savākšanas sistēmu elektriskām un elektroniskām precēm un iepakojumiem. Rīkojieties atbilstoši vietējiem noteikumiem un nelikvidējiet nolietotos izstrādājumus un iepakojumus kopā ar parastajiem sadzīves atkritumiem. Izstrādājuma un/vai bateriju pareiza likvidēšana palīdzēs novērst iespējamu nelabvēlīgu ietekmi uz vidi un cilvēku veselību. Baterijas jālikvidē atsevišķi no pašvaldību atkritumu plūsmas ar šim nolūkam īpaši paredzētu savākšanas uzņēmumu starpniecību. Likvidējot produktu, kas satur baterijas, kuras lietotājs nevar nomainīt, profesionālim ir jāizņem šīs baterijas.

LT Susipažinkite su vietine elektros ir elektroninių gaminių bei pakuočių atliekų šalinimo, rūšiavimo ir surinkimo sistema. Laikykitės vietinių taisyklių ir neišmeskite seno gaminio bei pakuotės kartu su įprastomis buitinėmis atliekomis. Tinkamas pakuotės, gaminio ir (arba) baterijų išmetimas padės išvengti galimų neigiamų pasekmių aplinkai ir žmonių sveikatai. Baterijos turi būti išmestos atskirai nuo komunalinių atliekų srauto tam skirtais surinkimo įrenginiais. Išmetant gaminį, kuriame yra naudotojo nekeičiamų baterijų, naudotojų nekeičiamas baterijas turi išimti profesionalas.

ET Viige ennast kurssi kohaliku elektri- ja elektroonikatoodete ning pakendite kasutusest kõrvaldamise, sorteerimise ja kogumise süsteemiga. Järgige kohalikke eeskirju järgi ning ärge visake vana toodet ega pakendeid olmejäätmete hulka. Pakendi ja vana toote ja/või akude nõuetekohane kasutusest kõrvaldamine aitab vältida võimalikku negatiivset mõju keskkonnale ja inimeste tervisele. Akud tuleb kasutusest kõrvaldada olmejäätmetest eraldi ning viia selleks ette nähtud kogumiskohta. Kui kõrvaldate kasutusest toote, mis sisaldab akusid, mida kasutaja ei saa vahetada, peab need akud tootest eemaldama kvalifitseeritud spetsialist.

RU С информацией о местных системах раздельного сбора и утилизации таких отходов, как электрическое и электронное оборудование, а также упаковка, рекомендуется ознакомиться самостоятельно. Соблюдайте региональные нормативные требования и не выбрасывайте отслужившее изделие вместе с обычным бытовым мусором. Правильная утилизация отслужившего изделия и/или батарей поможет уменьшить негативные последствия для окружающей среды и здоровья людей. Батареи следует утилизировать отдельно от бытовых отходов через специальные пункты сбора. Если изделие оснащено батареями, не предназначенными для самостоятельной замены, их должен извлечь специалист.

UA Рекомендуємо самостійно ознайомитися з інформацією про місцеві системи сортування й утилізації відходів електричного та електронного обладнання і їхнього пакування. Дійте відповідно до місцевих правил і не викидайте старий виріб і його упаковку разом зі звичайними побутовими відходами. Правильна утилізація упаковки, виробу та/або акумуляторів допоможе запобігти потенційним негативним наслідкам для довкілля та здоров'я людей. Акумулятори слід утилізувати окремо від потоку комунальних відходів через спеціальні місця для збору. Під час утилізації виробу, що містить акумулятор, який не може замінювати користувач, такий акумулятор має вилучати професіонал.
УВАГА: Нижче ви знайдете все пояснення з числовими посиланнями на значки, відповідно, перед цими інструкціями з безпеки.