PHILIPS

Pacific LED gen5

WT490C
WT495C

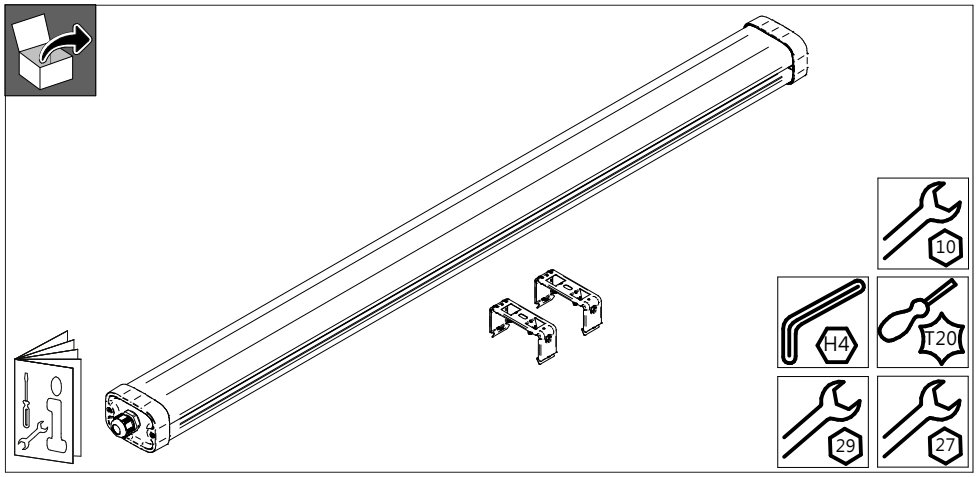

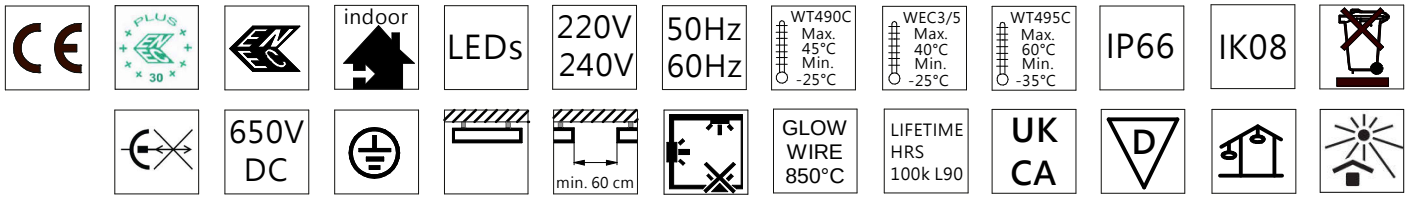

Prevent water from entering on or in the luminaire during installation and use phase.
Refer to manual for installation details.
Do not open when power up, risk of electrostatic discharge!
The housing is made of non-metallic material.
Prevent dust accumulation on the surface of the housing.
For use in environments where an accumulation of non-conductive dust on the luminaire may be expected.
Clean a luminaire only with a damp cloth containing antistatic agent.

Luminare type		System flux [lm] WB	Driver type	P(W)			Max ambient temperature
				NE	HE	UE	
WT490C L700	23S	2300	35W PSU		15,2		T45
			35W PSD		14,4		
WT490C L1200/ L1600	35S	3500	35W PSU		22,0		
			35W PSD		23,0		
			35W SIA		22,0		
	42S	4200	75W PSU	30,5	25,5		
			35W PSD	30,0	26,0		
			35W SIA	31,0	26,0		
	64S	6400	75W PSU		40,0		
			60W PSD		39,5		
			60W SIA		40,0		T35
	72S	7200	75W PSU	55,0			T45
			60W PSD	55,0			
			60W SIA	54,0			T30
	80S	8000	75W PSU		51,0		T45
			60W PSD		51,0		
			90W SIA		51,0		T35
	100S	10000	90W PSU		65,0		T25
			90W PSD		66,0		
			90W SIA		65,0		
WT490C L1800	62S	6200	75W PSU	44,0			T45
			60W PSD	45,5			
			60W SIA	45,0			
	80S	8000	75W PSU		48,5		
			60W PSD		48,5	43,0	
			60W SIA		48,5	42,0	
	100S	10000	75W PSU		62,0	47,5	
			60W/ 90W PSD		62,0	54,0	
			60W SIA		62,0	53,0	T35
	107S	10700	90W PSU	81,0			T45
			90W PSD	81,0			
			90W SIA	82,0			
	120S	12000	75W PSU		76,0	62,0	T45
			90W PSD		76,0		
			90W SIA		76,0	65,0	T35
	150S	15000	100W/ 150W PSU		97,0		T25
			100W PSD		97,0		
			90W SIA		97,0		
	200S	20000	150W PSU		116,0		
			150W PSD		116,0		

Luminare type		System flux [lm] WB	Driver type	P(W)		Max ambient temperature
				HE	UE	
WT495C L1200	42S	4200	75W PSU	25,5		T55
			35W PSD	26,0		
	64S	6400	100W PSU	40,5		T60
			100W PSD	40,5		
	80S	8000	100W PSU	51,0		
			100W PSD	51,0		
WT495C L1800	80S	8000	100W PSU	49,0		
			100W PSD	48,5	42,0	
	100S	10000	100W PSU	62,0		
			100W PSD	62,0	53,0	

Luminare type		System flux [lm] NB-HRO, WB, VWB/ PCO/ O	Driver type	P(W) HE	Max ambient temperature
WT490C L1200 DIA-HVDC	64S	5200/ 4700/ 5000	100W SR	42,0	T40
	80S	8000/ 7200/ 7600	100W SR	52,0	
WT490C L1600 DIA-HVDC	64S	5200/ 4700/ 5000	100W SR	42,0	
	80S	8000/ 7200/ 7600	100W SR	52,0	
WT490C L1800 DIA-HVDC	80S	8000/ 7200/ 7600	100W SR	49,5	
	100S	10000/ 9200/ 9600	100W SR	63,0	
	120S	12000/ 11000/11500	100W SR	77,0	

Lifetime table	
Flux	Lifetime
<8000lm	100k hrs L90 / 50k hrs L95
>8000lm	100k hrs L80 / 50k hrs L85

Light source of energy effecienty class: C

**) Lumen output provided for 4000K, 6500K options, in 3000K lumen output will be on average approx.7% less.*

442710412228

© 06/2026, Signify Holding All rights reserved

Printed in Poland
Data subject to change without notice
Keep for future reference: www.philips.com/lighting

WT490C / WT495C / TW

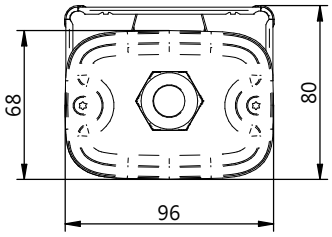

WT490C TC5

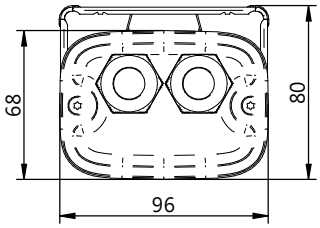

WT490C TCW5

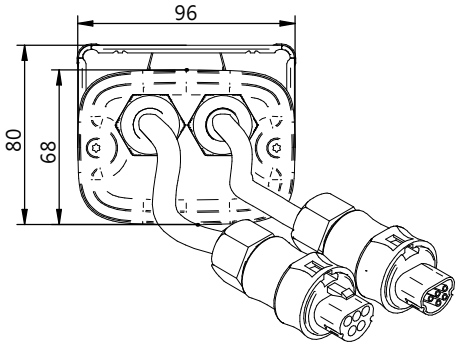

WT490C WEC3/ WEC5

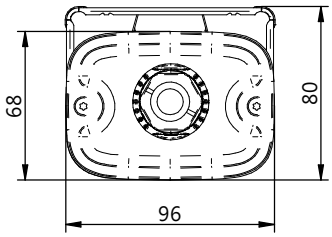

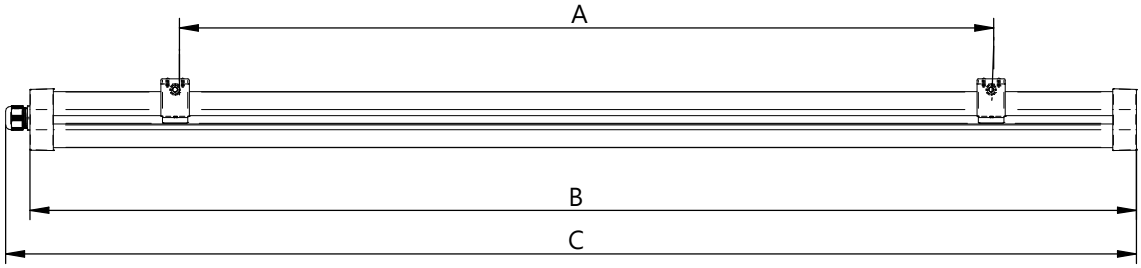

Luminaire type	A [mm]	B [mm]	C/C* [mm]	kg max
WT490C/ WT495C L700 (TC5/ TCW5)	360 - 260	660	686	1,6
WT490C/ WT495C L1200 (TC5/ TCW5)	920 - 720	1221	1248	2,4
WT490C/ WT495C L1600 (TC5/ TCW5)	1300 - 1100	1601	1628	3,0
WT490C/ WT495C L1800 (TC5/ TCW5)	1480 - 1080	1783	1810	3,2

C -WEC3/ WEC5 +35mm*

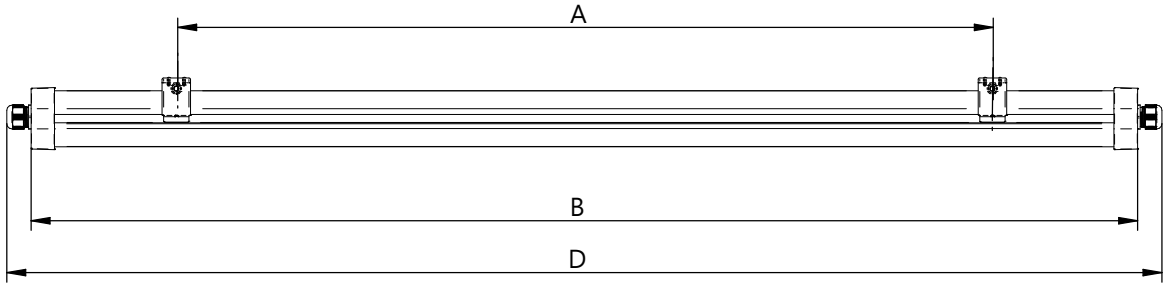

Luminaire type	A [mm]	B [mm]	D/D* [mm]	kg max
WT490C/ WT495C L1200 TW	920 - 720	1224	1278	2,8
WT490C/ WT495C L1600 TW	1300 - 1100	1601	1654	3,4
WT490C/ WT495C L1800 TW	1480 - 1080	1785	1838	3,6

D - WEC3/ WEC5 +70mm*

Ceiling mounting (standard applications)

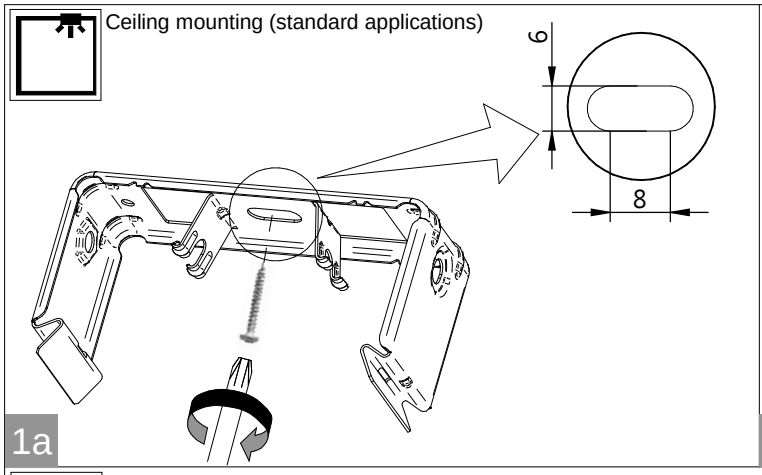

1a

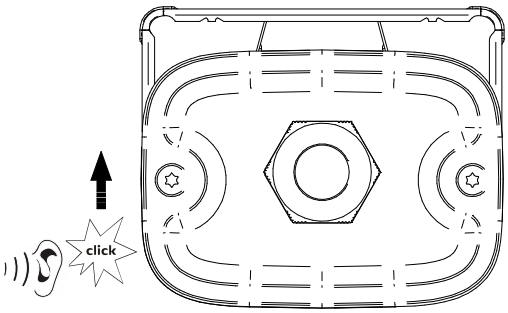

1b

For wall mounting applications in vertical and/or horizontal positions its required to use special set of screws and nuts (WT470Z SCREW-VP SET (10PCS), EOC: 871869638509800, 12NC: 910925864392 supplied as accessories).

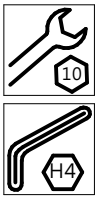

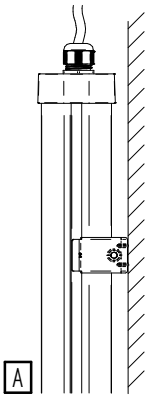

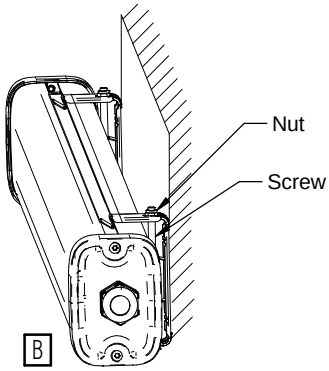

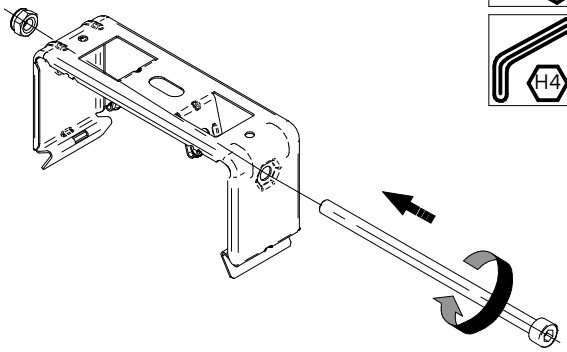

2

WT490C

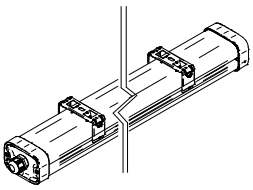

3a

WT490C TW

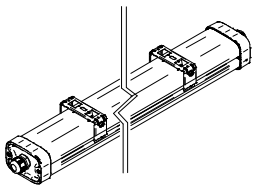

3b

WT490C TC5

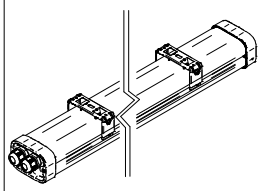

3c

WT490C W5

Wieland connector (female) included in the box.

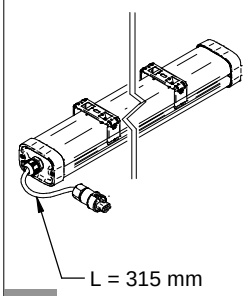

3d

WT490C W5 TW

Wieland connector (male and female) included in the box.

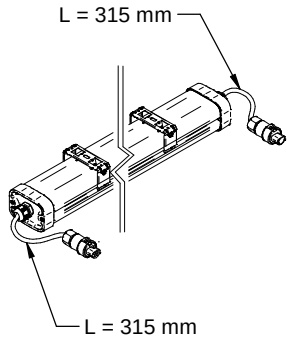

3e

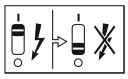

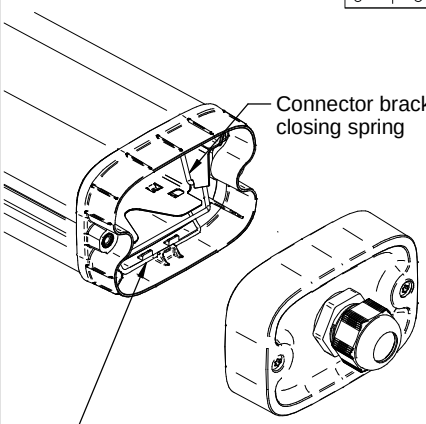

4

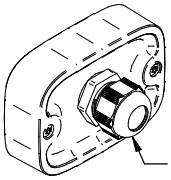

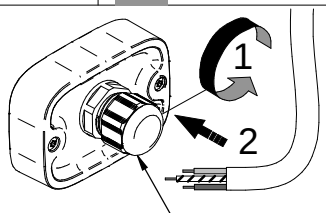

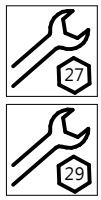

M25 - min. ϕ11 mm
- max. ϕ17 mm cable
(for WT495C or 7 wires in cable)

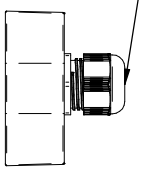

Clamping range with outer gasket ring only ϕ10-14mm (M20)

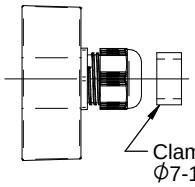

Clamping range double gasket ring ϕ7-12 mm (M20)

5

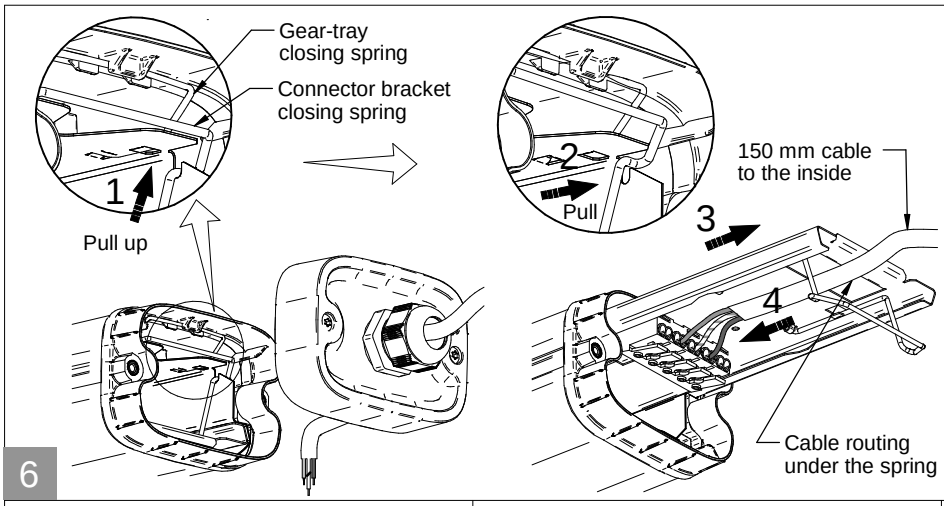
Gear-tray closing spring
Connector bracket closing spring
1
Pull up
2
Pull
150 mm cable to the inside
3
4
Cable routing under the spring
6

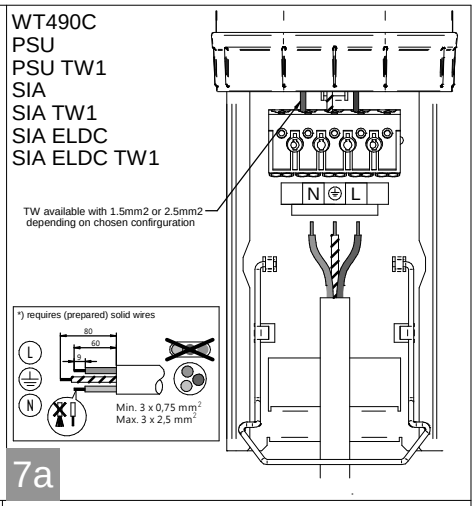
WT490C
PSU
PSU TW1
SIA
SIA TW1
SIA ELDC
SIA ELDC TW1
TW available with 1.5mm2 or 2.5mm2 depending on chosen confirguration
N L
*) requires (prepared) solid wires
Min. 3 x 0,75 mm²
Max. 3 x 2,5 mm²
7a

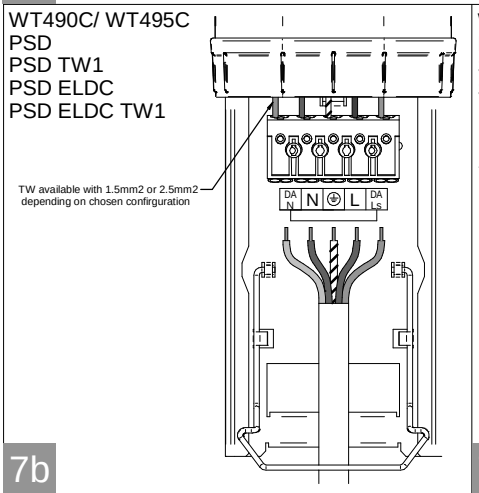
WT490C/ WT495C
PSD
PSD TW1
PSD ELDC
PSD ELDC TW1
TW available with 1.5mm2 or 2.5mm2 depending on chosen confirguration
DA N N L DA Ls
7b

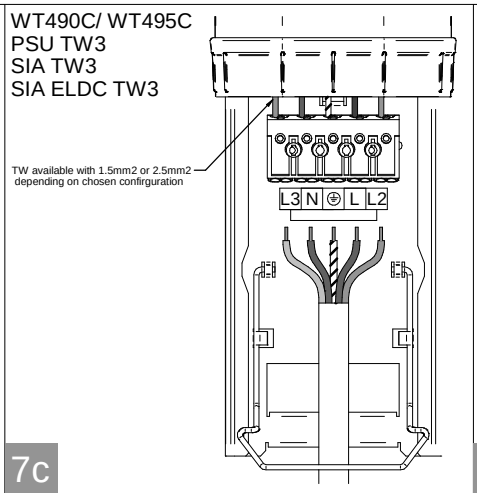
WT490C/ WT495C
PSU TW3
SIA TW3
SIA ELDC TW3
TW available with 1.5mm2 or 2.5mm2 depending on chosen confirguration
L3 N L L2
7c

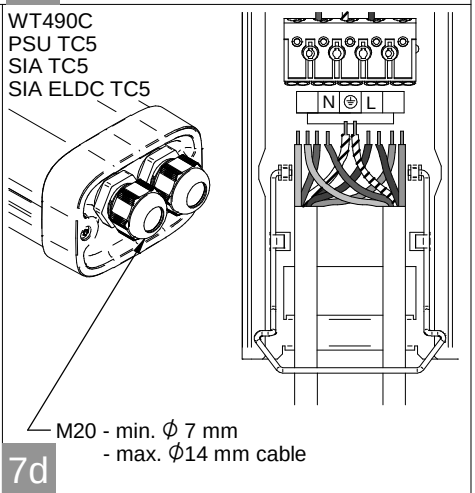
WT490C
PSU TC5
SIA TC5
SIA ELDC TC5
N L
M20 - min. ϕ 7 mm
- max. ϕ14 mm cable
7d

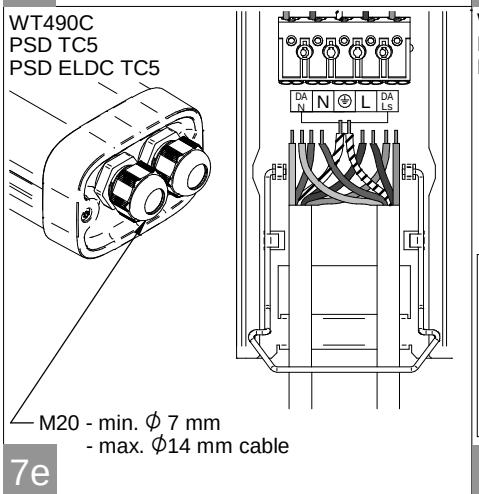
WT490C
PSD TC5
PSD ELDC TC5
DA N N L DA Ls
M20 - min. ϕ 7 mm
- max. ϕ14 mm cable
7e

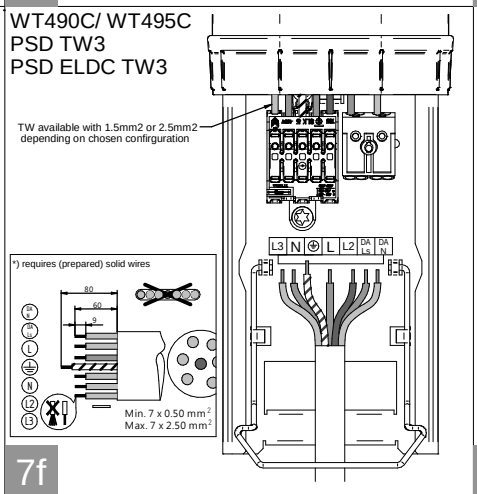
WT490C/ WT495C
PSD TW3
PSD ELDC TW3
TW available with 1.5mm2 or 2.5mm2 depending on chosen confirguration
L3 N L L2 DA Ls DA N
*) requires (prepared) solid wires
Min. 7 x 0.50 mm²
Max. 7 x 2.50 mm²
7f

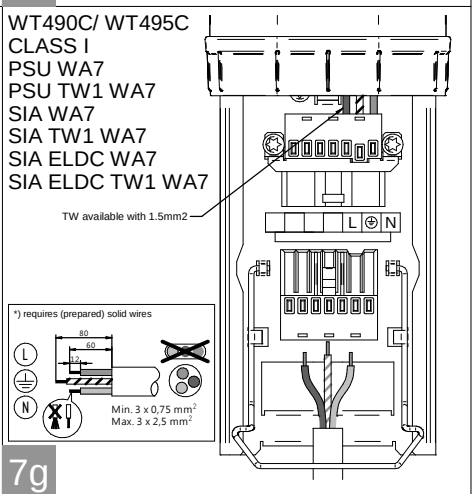
WT490C/ WT495C
CLASS I
PSU WA7
PSU TW1 WA7
SIA WA7
SIA TW1 WA7
SIA ELDC WA7
SIA ELDC TW1 WA7
TW available with 1.5mm2
L N
*) requires (prepared) solid wires
Min. 3 x 0,75 mm²
Max. 3 x 2,5 mm²
7g

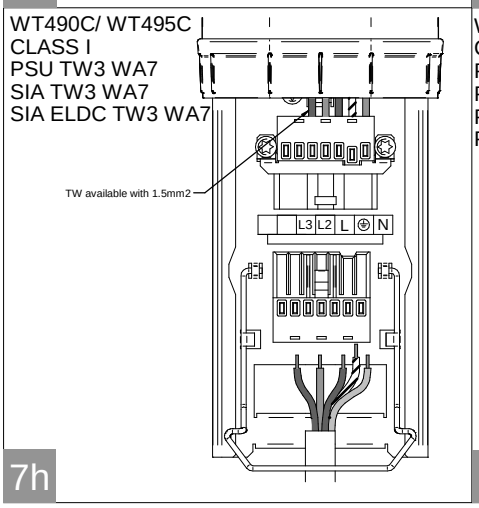
WT490C/ WT495C
CLASS I
PSU TW3 WA7
SIA TW3 WA7
SIA ELDC TW3 WA7
TW available with 1.5mm2
L3 L2 L N
7h

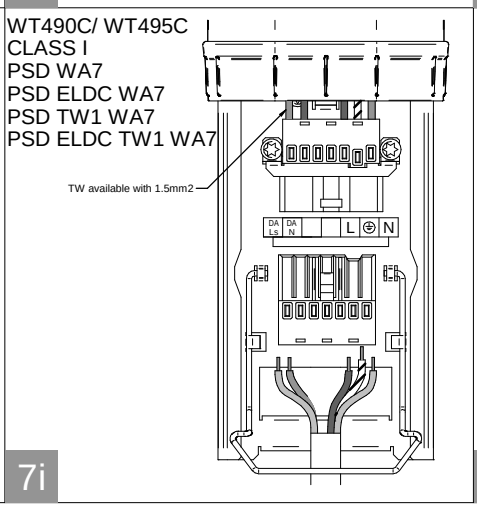
WT490C/ WT495C
CLASS I
PSD WA7
PSD ELDC WA7
PSD TW1 WA7
PSD ELDC TW1 WA7
TW available with 1.5mm2
DA Ls DA N L N
7i

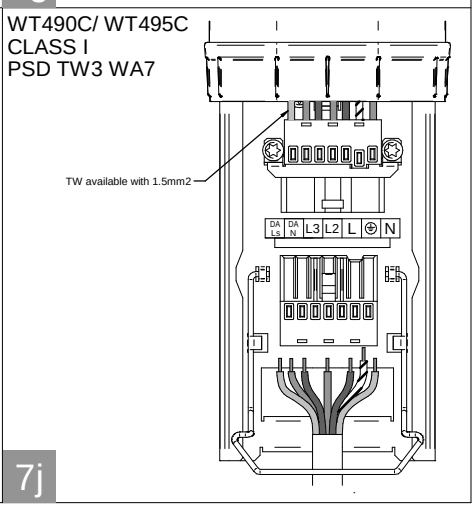
WT490C/ WT495C
CLASS I
PSD TW3 WA7
TW available with 1.5mm2
DA Ls DA N L3 L2 L N
7j

WT490C CLASS II
PSU WA7
PSU TW1 WA7
SIA WA7
SIA TW1 WA7
SIA ELDC WA7
SIA ELDC TW1 WA7

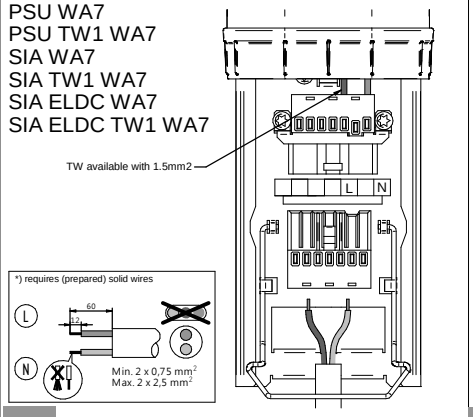

7k

WT490C CLASS II
PSU TW3 WA7
SIA TW3 WA7
SIA ELDC TW3 WA7

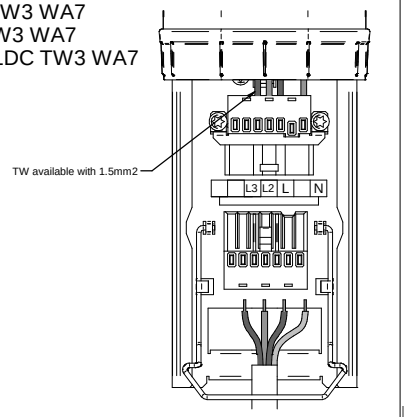

7l

WT490C CLASS II
PSD WA7
PSD ELDC WA7
PSD TW1 WA7
PSD ELDC TW1 WA7

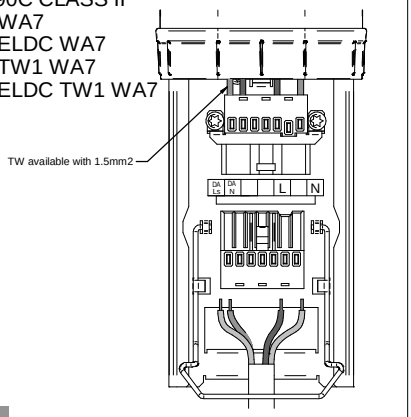

7m

WT490C CLASS II
PSD TW3 WA7

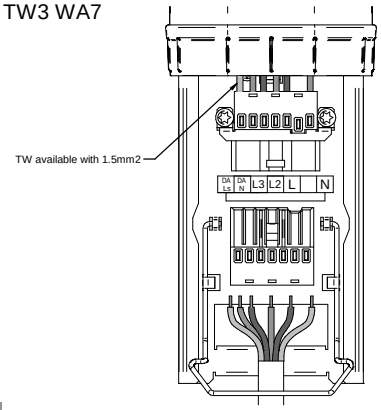

7n

WT490C
PSU TCW5
SIA TCW5
SIA ELDC TCW5

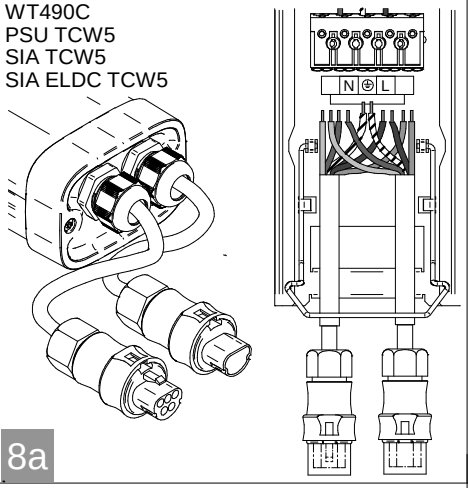

8a

WT490C
PSD TCW5
PSD ELDC TCW5

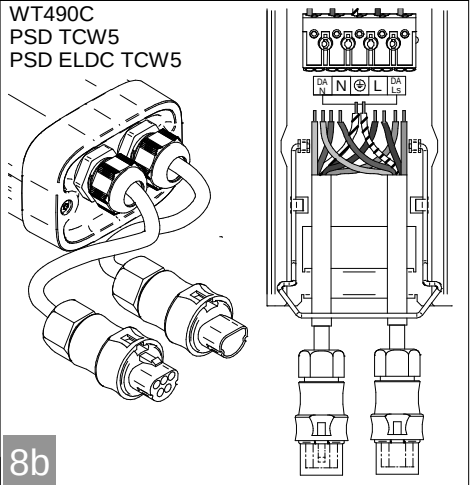

8b

WT490C
PSU W5 TW3

WIELAND RST20i

NAME	WIELAND
COVER ATEX	99.413.4173.6
FEMALE INSERT	99.151.9998.6
MALE INSERT	99.251.9998.6

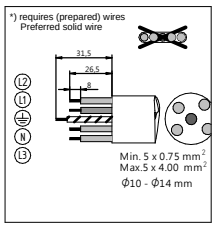

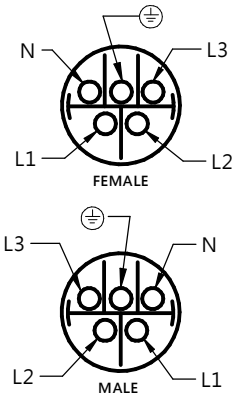

8c

WT490C
PSD W5
PSD TCW5

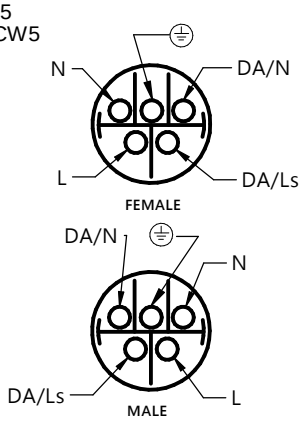

8d

WT490C
PSU W5
PSU TCW5

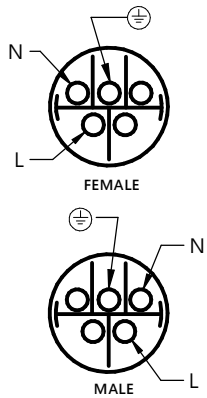

8e

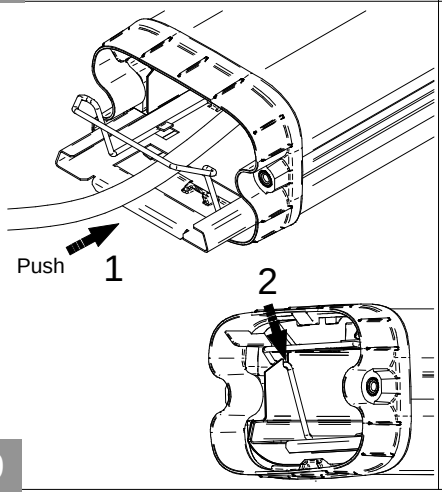

9

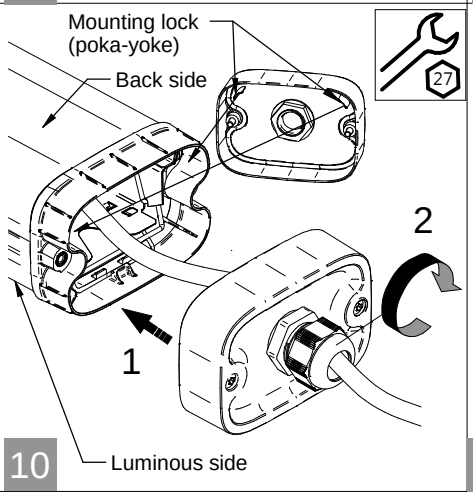

10

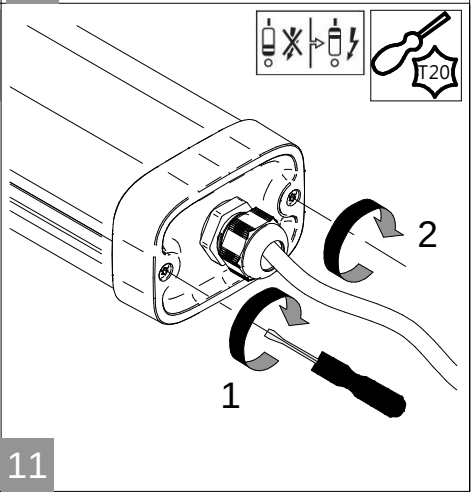

11

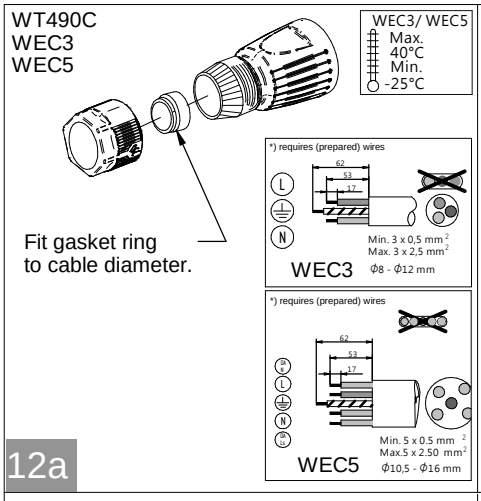

12a

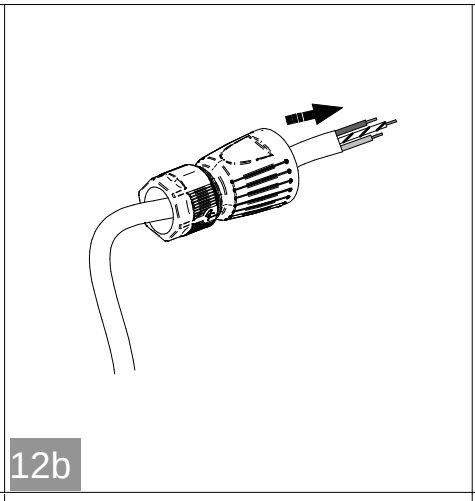

12b

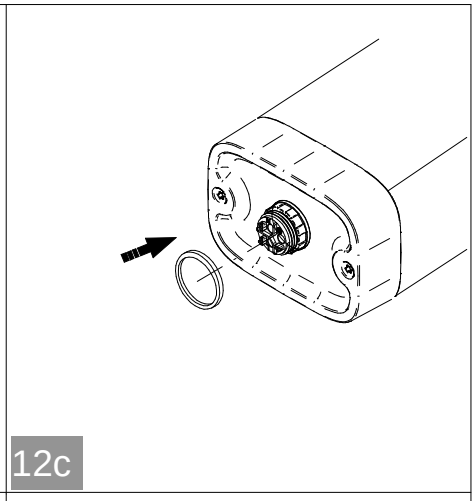

12c

WEC3
PSU, PSU TW1
SIA, SIA TW1
SIA ELDC, SIA ELDC TW1

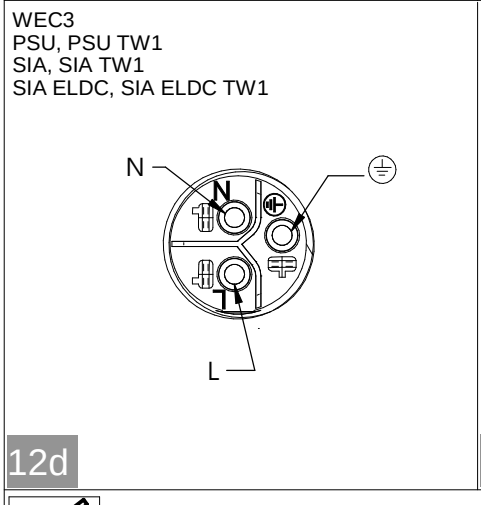

12d

WEC5
PSU TW3
SIA TW3
SIA ELDC TW3

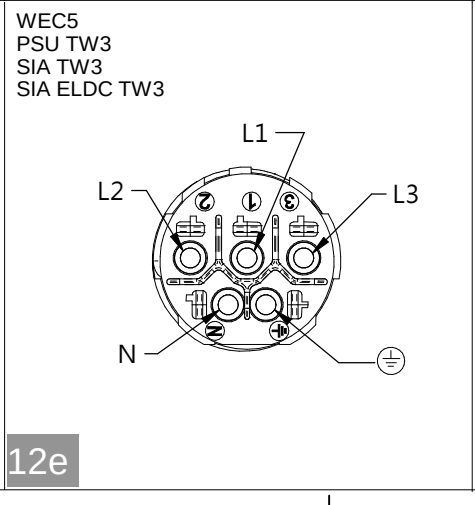

12e

WEC5
PSD, PSD TW1
PSD ELDC, PSD ELDC TW1

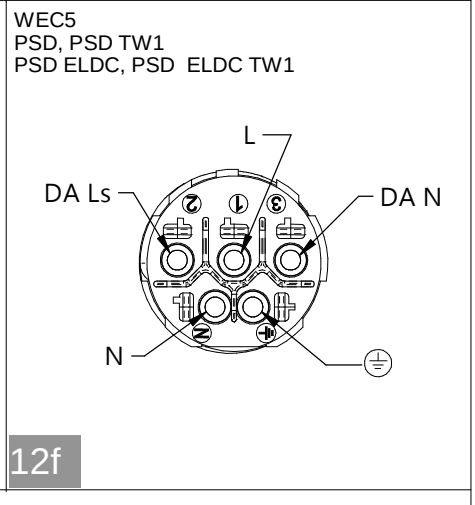

12f

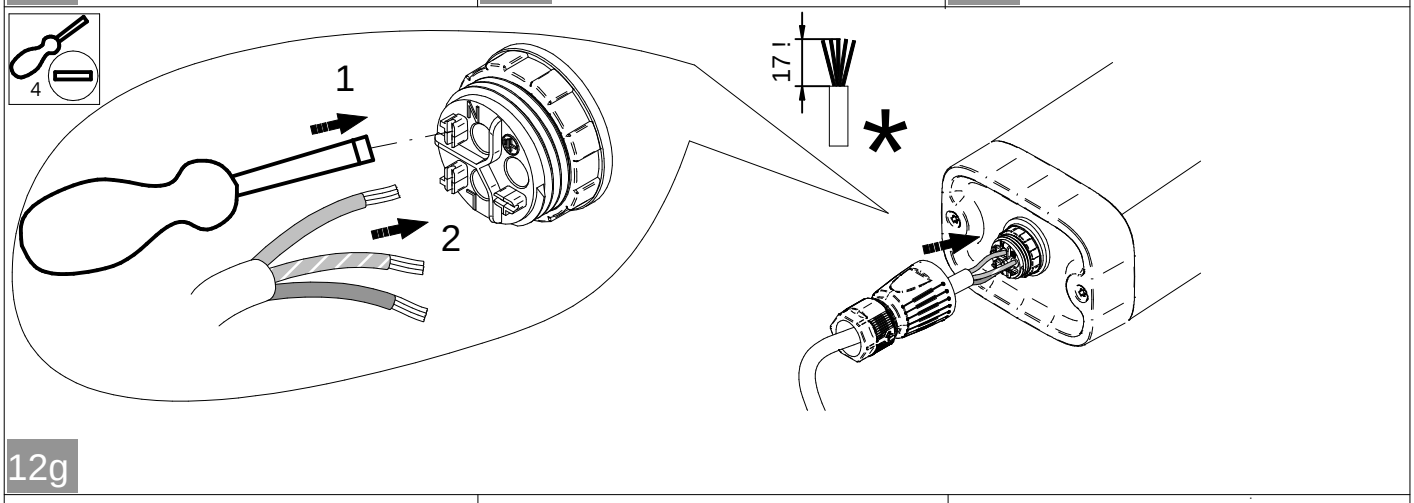

12g

WEC5

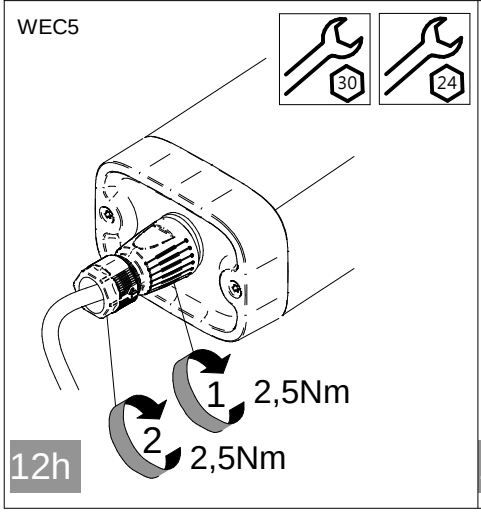

12h

WEC3

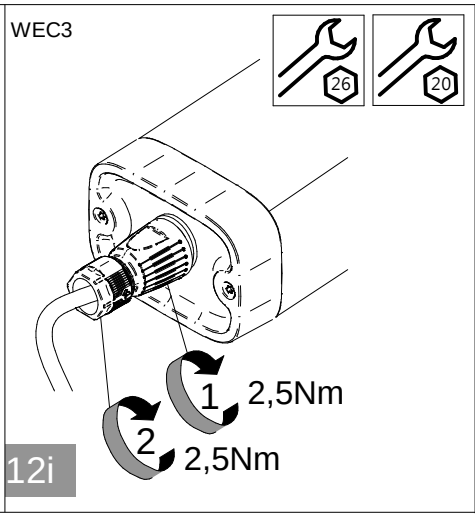

12i

WT490C
DIA-HVDC
DIA-HVDC TW1

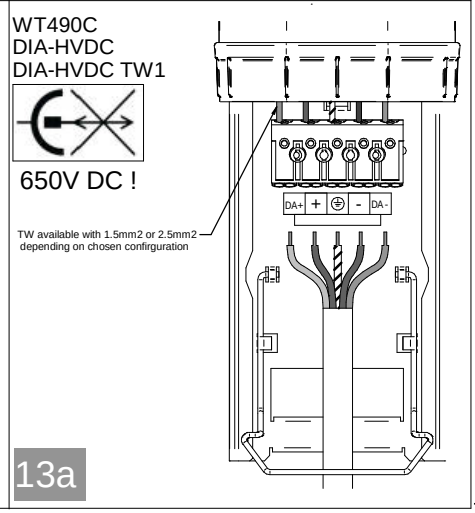

13a

PSD ELDC, SIA ELDC version (Emergency Lighting)

For emergency lighting is required DC power connection (186...250V DC)

Luminare type		Rounded DC EL Power [W]	Rounded flux 830 [lm]	Rounded flux 840 [lm]
WT490C L700	23S	3,4	320	340
WT490C L1200	35S	4,4	490	520
	42S	5,0	600	640
	64S	8,0	900	690
	80S	9,7	1100	1200
	100S	11,6	1400	1500
WT490C L1600	35S	4,4	490	520
	42S	5,0	600	640
	64S	8,0	900	690
	80S	9,7	1100	1200
WT490C L1800	80S	13,6	1100	1200
	100S	13,6	1400	1500
	120S	13,6	1700	1800
	150S	16,6	2100	2300

Luminare type		Rounded DC EL Power [W]	Rounded flux 830 [lm]	Rounded flux 840 [lm]
WT495C L1200	42S	5,6	600	640
	64S	7,7	900	690
	80S	8,8	1100	1200
WT490C L1800	80S	8,7	1100	1200
	100S	10,6	1400	1500

Wide beam (WB)

Polar intensity diagram

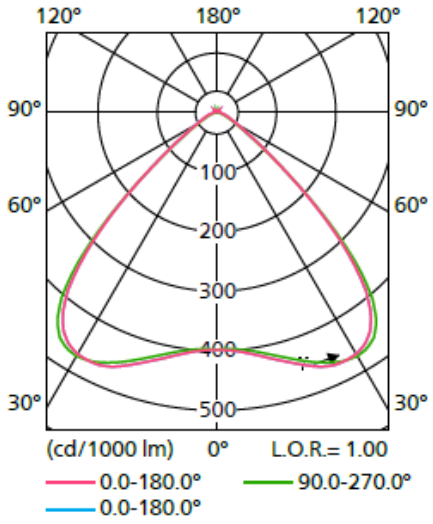

Very wide beam (VWB)

Polar intensity diagram

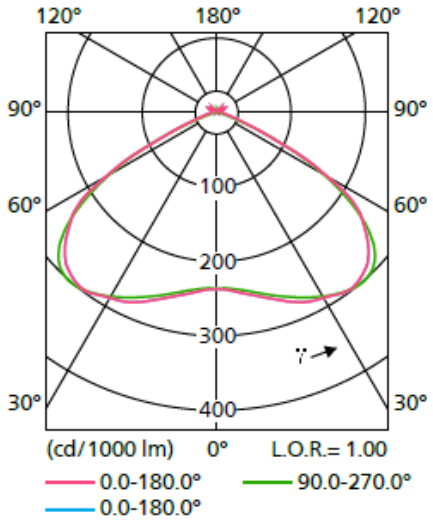

Opal (O)

Polar intensity diagram

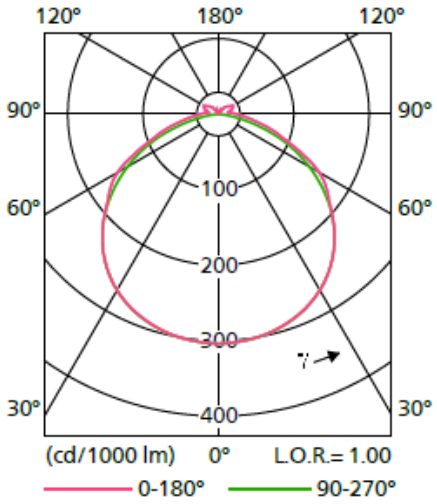

Narrow beam (NB-HRO)

Polar intensity diagram

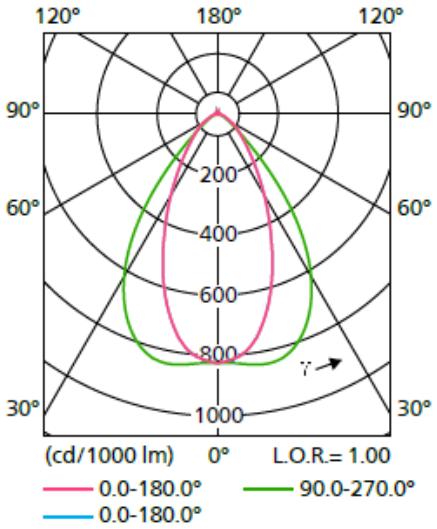

Inrush current

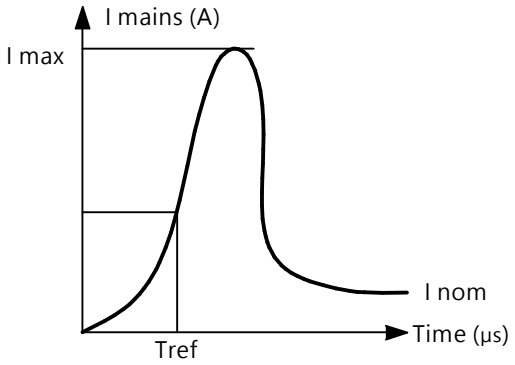

			PSU 35W	PSD 35W	SIA 35W	PSD 60W	SIA 60W	PSU 75W	PSU 90W	PSD 90W	PSU 100W	PSU 150W	PSD 100W	PSD 150W	SIA 90W	PSU 100W	PSD 100W	SR 100W 650V DC
ELECTRICAL CHARACTERISTICS	DRIVER	TYPE	WT490C 23S (PSU), 35S (PSU)	WT490C/ WT495C 23S , 35S , 42S (PSD)	WT490C 35S , 42S (SIA)	WT490C 64S, 80S , 100S (PSD)	WT490C 64S, 80S, 100S (SIA)	WT490C 42S, 62S, 64S, 72S, 80S, 100S, 120S (PSU)	WT490C 100S, 107S (PSU)	WT490C 100S, 120S (PSD)	WT490C 150S (PSU)	WT490C 150S, 200S (PSU)	WT490C 150S (PSD)	WT490C 150S, 200S (PSD)	WT490C 80S, 100S, 120S, 150S, 200S (SIA)	WT495C 64S, 80S, 100S (PSU)	WT495C 64S, 80S, 100S (PSD)	WT490C 64S, 80S, 100S, 120S (DIA-HVDC)
		Leak current [mA rms]	0,7	0,5	0,5	0,5	0,5	0,3	0,7	0,5	0,5	0,6	0,5	0,5	0,5	0,5	0,5	0,5
		Imax [A]	17,0	23,1	20,0	25,1	23,0	19,0	21,0	25,0	22,5	11,0	10,0	17,5	25,0	9,0	18,5	9,0
		Tref [µs]	244	221	216	214	194	280	316	230	30	63	35,9	21,5	230	65	40	700
		MCB-16A	33	22	24	21	24	24	19	20	23	18	18	24	20	26	34	22
	No of Luminaires per MCB	Cable Section [mm^2]	1.5mm2, 2.5mm2 / TI3 [EN 50525-1]															
		B-6A	13	8	9	8	9	9	7	8	9	7	7	9	8	9	13	8
		B-10A	20	13	15	13	15	15	11	12	14	11	11	15	12	15	21	14
		C-10A	34	22	24	21	24	24	19	20	23	18	18	24	20	29	35	23
		B-13A	26	17	19	17	19	19	15	16	18	14	14	19	16	19	27	18
		C-13A	44	29	32	28	32	32	25	27	29	24	24	32	27	32	45	30
		B-16A	33	22	24	21	24	24	19	20	23	18	18	24	20	26	34	22
		C-16A	56	37	36	35	36	36	32	34	29	20	20	36	34	36	57	37
		Cable Section [mm^2]	2.5mm2 / TI3 [EN 50525-1] NOT FOR WEC3, WEC5															
		B-20A	41	27	30	26	30	30	23	25	28	22	22	30	25	30	42	27
		C-20A	68	45	36	43	36	36	35	35	29	29	29	36	41	36	70	45

Maintenance instructions

To assure the lighting quality of this unique LED lighting concept there are a few instructions regading the maintenance of this LED luminaire:

1. Do not touch electronic components!
   Electronic components are under high voltage.
   Electronic components are ESD sensitive.
2. During installation or when maintaining the luminaire
   please use static free gloves to avoid marks on the luminaire.
3. To remove dirt and spots use the following:
   Dust: only use micro fiber cloths
   Fingerprints, etc.: use a cleaner for
   synthetic materials with antistatic properties.
4. Do not stare into the LED light beam.
5. To avoid scratches and dirt on optical parts remove protective foil after installation.
6. The luminaire shall be installed by a qualified electrician and wired in accordance
   with the lastest IEE electrical regulations or the national requirements.
7. Do not touch neither the LEDs nor the contacts into the connector.
   Install carefully the optical plates to protect the boards.
8. Driver insulation: Basic according to IEC 61847-1.

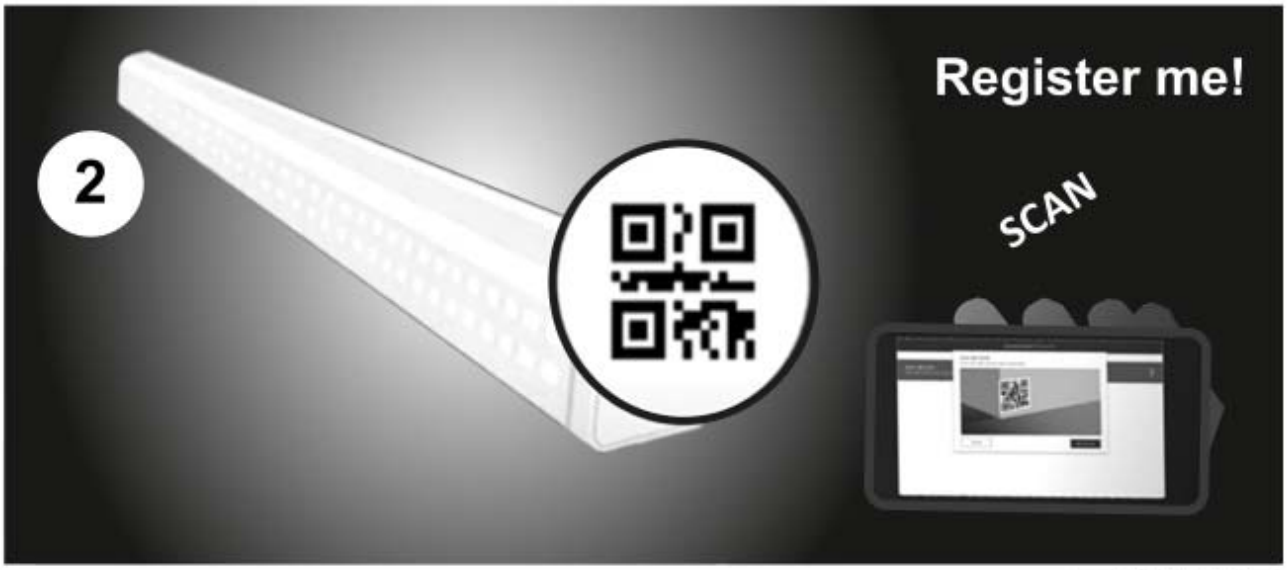

To get an overview of all spare parts for a luminaire, please refer to detailed instructions in the service manual available via the Signify Service tag apps (Android and iOS).

Annex I: Simplified EU Declaration of Conformity

Hereby, Signify Holding declares that the radio equipment type included into the luminary is in compliance with Directive 2014/53/EU. The full text of the EU declaration of conformity is available at the following internet address: http://www.philips.com/lighting

	Signify Holding
ES	Por la presente, declara que el tipo de equipo radioeléctrico es conforme con la Directiva 2014/53/UE. El texto completo de la declaración UE de conformidad está disponible en la dirección Internet siguiente: http://www.philips.com/lighting
EN	Hereby, declares that the radio equipment type is in compliance with Directive 2014/53/EU. The full text of the EU declaration of conformity is available at the following internet address: http://www.philips.com/lighting
FR	Le soussigné, déclare que l'équipement radioélectrique du type est conforme à la directive 2014/53/UE. Le texte complet de la déclaration UE de conformité est disponible à l'adresse internet suivante: http://www.philips.com/lighting
IT	Il fabbricante, dichiara che il tipo di apparecchiatura radio è conforme alla direttiva 2014/53/UE. Il testo completo della dichiarazione di conformità UE è disponibile al seguente indirizzo Internet: http://www.philips.com/lighting
DE	Hiermit erklärt dass der Funkanlagentyp der Richtlinie 2014/53/EU entspricht. Der vollständige Text der EU-Konformitätserklärung ist unter der folgenden Internetadresse verfügbar: http://www.philips.com/lighting
DA	Hermed erklærer, at radioudstyrstypen er i overensstemmelse med direktiv 2014/53/EU. EU-overensstemmelseserklæringens fulde tekst kan findes på følgende internetadresse: http://www.philips.com/lighting
NL	Hierbij verklaar ik, dat het type radioapparatuur conform is met Richtlijn 2014/53/EU. De volledige tekst van de EU-conformiteitsverklaring kan worden geraadpleegd op het volgende internetadres: http://www.philips.com/lighting
PL	niniejszym oświadcza, że typ urządzenia radiowego jest zgodny z dyrektywą 2014/53/UE. Pełny tekst deklaracji zgodności UE jest dostępny pod następującym adresem internetowym: http://www.philips.com/lighting
HU	igazolja, hogy a típusú rádióberendezés megfelel a 2014/53/EU irányelvnek. Az EU-megfelelőségi nyilatkozat teljes szövege elérhető a következő internetes címen: http://www.philips.com/lighting
CS	Tímto prohlaŐuje, Ůe typ rádiového zařízení je v souladu se smĎrnicí 2014/53/EU. Úplné znĎní EU prohláŐení o shodĎ je k dispozici na této internetové adrese: http://www.philips.com/lighting
SL	potrjuje, da je tip radijske opreme skladen z Direktivo 2014/53/EU. Celotno besedilo izjave EU o skladnosti je na voljo na naslednjem spletnem naslovu: http://www.philips.com/lighting
LV	Ar šo deklarē, ka radioiekārta atbilst Direktīvai 2014/53/ES. Pilns ES atbilstības deklarācijas teksts ir pieejams šādā interneta vietnē: http://www.philips.com/lighting
LT	Aš, patvirtinu, kad radijo įrenginių tipas atitinka Direktyvą 2014/53/ES. Visas ES atitikties deklaracijos tekstas prieinamas šiuo interneto adresu: http://www.philips.com/lighting
PT	O abaixo assinado declara que o presente tipo de equipamento de rádio está em conformidade com a Diretiva 2014/53/UE. O texto integral da declaração de conformidade está disponível no seguinte endereço de Internet: http://www.philips.com/lighting
SV	Härmed försäkrar att denna typ av radioutrustning överensstämmer med direktiv 2014/53/EU. Den fullständiga texten till EU-försäkran om överensstämmelse finns på följande webbadress: http://www.philips.com/lighting

GB - Disconnect before servicing
FR - Mettre hors tension avant intervention
DE - Offnen nur spannungsfrei
NL - Stroom afsluiten voor onderhoud
LT - Pirms apkopes atvienojiet no elektrības
EE - Katkesta elektri toide enne valgusti hooldust/remonti
PT - Desconecte antes de fazer a manutenção
DK - Frakobl, før service
NO - Koble fra før service
FI - Irrota pistoke ennen huoltoa
CZ - Před servisem se odpojte
TR - Servis yapmadan önce bağlantıyı kesin
HR - Prije servisiranja isključite
GR - Αποσυνδέστε πριν από τη συντήρηση
BG - Изключете преди сервиз
RU - Отключите перед обслуживанием
LV - Pirms apkopes atvienojiet to
IT - Togliere tensione prima di fare manutencione
ES - Desconectar antes de manipular
SE - Bryt strömmen före lampbyte
SK - Odpojiť pred údržbou
SI - Pred servisiranjem izključite svetilko
HU - Karbantartás előtt húzza ki a csatlakozót
PL - Odłącz przed serwisowaniem
RO - Deconectați-vă înainte de întreținere

GB Luminaire has basic insulation between Low Voltage supply and control conductors.

ES La luminaria tiene un aislamiento básico entre la alimentación de baja tensión y los cables de la señal de control.

PT A luminária tem um isolamento básico entre a alimentação de baixa tensão e os cabos de sinal de controlo.

DE Die Leuchte verfügt über eine einfachen Isolation zwischen der Niederspannungsversorgung und den Steuerleitungen .

FR Le luminaire comporte une isolation de base entre l'alimentation basse tension et les câbles de contrôle.

IT Il grado di isolamento tra il conduttore di alimentazione ed il conduttore di segnale è básico.

NL Armatuur heeft een basisisolatie tussen laagspannings-voeding en controle bedrading.

DK Armaturet har enkelisolering mellem lavvoltsforsyningen og styreledningerne.

SE Armaturen har enkelisolering mellan lågvoltsförsörjningen och styrledningarna.

NO Armaturet har enkelisolering mellom lavvoltsforsyningen og styreledningene.

FI Valaisimessa on peruseristys syöttöjännitteen ja ohjausjohtimien välillä.

HU A lámpatest kisfeszültségű és szabályozó bemenetei galvanikusan el vannak választva.

RO Corpul de iluminat dispune de izolație de bază între sistemul de alimentare de joasă și conductorii de control.

BG Осветителното тяло има основна изолация между захранването ниско напрежение и контролните проводници.

RU Светильник обладает базовой электроизоляцией между низковольтным блоком питания и управляющими проводниками.

PL Oprawa posiada podstawową izolację pomiędzy modulem zasilania niskonapięciowego i przewodami sterującymi.

GR Το φωτιστικό διαθέτει βασική μόνωση μεταξύ της χαμηλής τάσης τροφοδοσίας και των αγωγών ελέγχου.

CZ Ve svítidle je mezi vodiči napájení a řízení základní izolace.

TR Armatür, Alçak Gerilim beslemesi ile kontrol iletkenleri arasında temel izolasyona sahiptir

SK Svietidlo má základnú izoláciu medzi vodičmi zdroja nízkeho napätia a riadiacimi vodičmi.

LT Šviestuvas turi elementarią izoliaciją tarp žemos įtampos maitinimo ir valdymo laidų.

LV Gaismeklim ir pamata izolācija starp zemsprieguma barošanas un vadības aprīkojuma.

EE Valgustil on põhiisolatsioon madalpinge toite ja juhtimisseadmete vahel.

SI Svetilka ima osnovno izolacijo med nizkonapetostnimi napajalnimi in regulacijskimi vodniki.

HR Svjetiljka ima osnovnu izolaciju između napajanja i upravljačkih konektora.

GB The light source and/or control gear and/or the external flexible cable contained in this luminaire shall only be replaced by the manufacturer or his service agent or a similar qualified person.

ES La fuente de luz/o el driver / o el cable flexible contenido en la luminaria solo podrá ser sustituido por el fabricante o su agente de servicio o por una persona cualificada.

PT A fonte de luz e/ou o equipamento de controlo e/ou o cabo externo flexível nesta luminária só devem ser substituídos pelo fabricante ou pelo seu agente de serviço ou por pessoa qualificada para tal.

DE Die in dieser Leuchte enthaltene Lichtquelle und/oder das Betriebsgerät und/oder das externe flexible Anschlusskable darf nur vom Hersteller oder seinem Kundendienst oder einer ähnlich qualifizierten Person ausgetauscht werden.

FR La source lumineuse et/ou le contrôleur de courant et/ou le câble souple d'alimentation contenus dans ce luminaire ne doivent être remplacés que par le fabriquant, un de ses agents ou une personne qualifiée.

IT La sorgente luminosa e/o il dispositivo di controllo e/o il cavo flessibile esterno contenuti in questo apparecchio di illuminazione sono sostituiti solo dal costruttore o dal suo agente di servizio o da una persona qualificata analoga.

NL De lichtbron en/of voorschakelapparatuur en/of de flexibele voedingskabel van dit armatuur mag alleen vervangen worden door de fabrikant of haar service dealer of een vergelijkbaar gekwalificeerd persoon.

DK Lyskilden og/eller driver og/eller eksterne kabler indeholdt I dette armatur må kun udskiftes af producenten eller godkendt service partner eller lignende kvalificeret person.

SE Ljuskällan och/eller styrsystemet och/eller den externa kabeln i denna armatur får endast bytas ut av tillverkaren eller en kvalificerad person.

NO Lyskilden og/eller driveren og/eller den eksterne kabelen i dette armaturet skal bare erstattes av produsenten eller dens service agent eller tilsvarende kvalifisert person.

CZ Světelný zdroj a/nebo napájecí zdroj (předřadník) a/nebo flexibilní napájecí kabel v tomto svítidle smí vyměňovat pouze výrobce nebo jeho servisní technik nebo obdobně kvalifikovaná osoba.

HU A lámpatestben található fényforrást és/vagy működtető szerelvényt és/vagy a külső rugalmas kábelt csak a gyártó, a gyártóval szerződött cég vagy megfelelő képesítéssel rendelkező szakember cserélheti ki.

PL Źródło światła i/lub zasilacz i/lub zewnętrzny przewód zasilajacy, który jest w oprawie powinien być wymieniony przez producenta lub jego serwisanta lub kwalifikowany personel.

RO Sursa de lumină și / sau aparatajul și / sau cablul flexibil extern conținut în acest aparat de iluminat trebuie înlocuite numai de producător sau de agentul său de service sau de o persoană calificată similară.

FI Tässä valaisimessa oleva valonlähde ja/tai muut komponentit, kuten liitäntälaite ja/tai ulkoiset kaapelit saadaan vaihtaa vain valmistajan tai tämän valtuuttaman huoltoedustajan tai vastaavan pätevän henkilön toimesta.

TR Bu armatürde bulunan ışık kaynağı ve / veya kontrol tertibatı ve / veya harici esnek kablo, yalnızca imalatçı veya onun servis temsilcisi veya benzer bir kalifiye kişi tarafından değiştirilmelidir.

HR Izvor svjetlosti i / ili predspojna naprava i / ili vanjski fleksibilni napojni kabel sadržan u ovoj svjetiljci smije zamijeniti samo proizvođač, ovlašteni serviser ili adekvatna stručno osposobljena i ovlaštena osoba.

GR Η φωτεινή πηγή ή/και τα όργανο έναυσης/ελέγχου ή/και το εξωτερικό εύκαμπτο καλώδιο που περιέχεται στο εν λόγω φωτιστικό πρέπει να αντικαθίστανται μόνο από τον κατασκευαστή ή τον αντιπρόσωπο σέρβις ή παρόμοιο ειδικευμένο πρόσωπο.

BG Източникът на светлина и / или пусково-регулираща апаратура и / или външният гъвкав кабел, съдържащ се в това осветително тяло, трябва да бъдат заменени само от производителя или неговия оторизиран сервиз или подобно квалифицирано лице.

RU Источник света и / или ПРА и / или внешний гибкий кабель, содержащиеся в этом светильнике, могут быть заменены только производителем, его агентом по обслуживанию или аналогичным квалифицированным лицом.

SK Svetelný zdroj a/alebo predradník a/alebo externý flexibilný kábel obsiahnutý v tomto svietidle môže byť vymenený len výrobcom alebo servisným partnerom alebo inou podobne kvalifokovanou osobou.

LT Šviesos šaltinis ir/arba valdymo įrenginys ir/arba išorinis lankstus kabelis esantis šiame šviestuve gali būti pakeistas tik gamintojo arba jo aptarnavimo agento ar tai atitinkančio kvalifikuoto asmens.

LV Gaismas avotu un / vai vadības ierīci un / vai ārējo elastīgo kabeli, kas atrodas šajā gaismeklī, drīkst nomainīt tikai ražotājs vai viņa servisa pārstāvis vai līdzīga kvalificēta persona.

EE Selles valgustis sisalduva valgusallika ja/või juhtimisseadme ja/või välise painduva kaabli võib välja vahetada ainult tootja, vastav hooldusspetsialist või muu sarnane kvalifitseeritud isik.

SI Vir svetlobe in / ali napajalnik in / ali zunanji prilagodljivi kabel, ki ga vsebuje ta svetilka, lahko zamenja le proizvajalec ali njegov servis ali podobna usposobljena oseba.

GB Storage, installation, use, operation and maintenance of the products needs to be performed exactly according the instructions in this manual and/or other instructions as may be provided by us to guarantee safe use of the product over its entire lifetime. Failure to adhere to these instructions will invalidate your entitlement to warranty. Bolts with indication of torque strength on the drawing need to be tightened using a calibrated torque wrench. Pre-assembled bolts need to be retightened again to the required torque specification to assure maximum strength over lifetime.

ES El almacenamiento, instalación, uso, funcionamiento y mantenimiento de este producto debe realizarse exactamente según las instrucciones de este manual, así como otras instrucciones que le proporcionemos con el fin de garantizar un uso seguro del producto durante toda su vida útil. Si no se cumplen estas instrucciones, la garantía quedará anulada. Los tornillos con indicación de par de apriete en el dibujo, deben apretarse con una llave dinamométrica calibrada. Los tornillos del acoplamiento premontados deben reapretarse de nuevo con la especificación de par de apriete necesaria para garantizar una solidez máxima durante toda la vida útil de la luminaria.

PT Para garantir uma utilizaçao segura do produto durante a respetiva vida útil, o armazenamento, a instalaçao, a utilizaçao, a operaçao e a manutençao dos produtos tem de ser efetuados exatamente de acordo com as instruçoes neste manual e/ou com outras instruçoes que possam ser fornecidas por nós. O incumprimento destas instruçoes irá invalidar o direito a garantia. Os parafusos com indicaçao do torque no esquema tem de ser apertados utilizando uma chave dinamométrica calibrada. Os parafusos pré-montados tem de ser novamente apertados de acordo com a especificaçao de torque necessário para garantir uma resistencia máxima durante a vida útil.

DE Lagerung, Installation, Verwendung, Betrieb und Wartung der Produkte müssen genau nach den Anweisungen in dieser Anleitung und/oder anderen von uns zur Verfügung gestellten Anweisungen erfolgen, um eine sichere Verwendung des Produkts über seine gesamte Lebensdauer zu gewährleisten. Bei Nichtbeachtung dieser Hinweise erlischt Ihr Anspruch auf Gewährleistung. Schrauben mit Angabe der Drehmomente auf der Zeichnung müssen mit einem kalibrierten Drehmomentschlüssel angezogen werden. Vormontierte Schrauben müssen mit dem angegebenen Drehmoment nachgezogen werden, um eine maximale Festigkeit über die gesamte Lebensdauer zu gewährleisten.

FR Le stockage, l'installation, l'utilisation et la maintenance des produits doivent être effectués conformément aux instructions de ce manuel et / ou d'autres instructions que nous fournissons afin de garantir une utilisation sure du produit pendant toute sa durée de vie. Le non-respect de ces instructions invalidera votre droit à la garantie. Les vis, dont les couples de serrage sont indiqués sur les schémas, doivent être serrées a l'aide d'une clé dynamométrique étalonnée. Les vis préassemblées doivent être resserrées à nouveau selon la spécification de couple de serrage requis afin d'assurer leur résistance maximale pendant toute leur durée de vie.

IT Le stock, l'installazione, l'uso, il funzionamento e la manutenzione dei prodotti devono essere eseguiti esattamente in base alle istruzioni contenute nel presente manuale e / o in altra documentazione fornita da noi per garantire la sicurezza del prodotto per l'intera durata del suo utilizzo. La mancata osservanza di queste istruzioni annullerà la garanzia. I bulloni, con indicazione sull'intensita della coppia serraggio sul disegno devono essere serrati utilizzando una chiave dinamometrica calibrata. I bulloni pre-assemblati devono essere riserrati nuovamente secondo le specifiche di coppia richieste per assicurare la massima resistenza per tutta la durata.

NL Om een veilig gebruik van dit product gedurende zijn hele levensduur te garanderen, dient het opslaan, installeren, gebruiken, bedienen en onderhouden ervan exact te worden uitgevoerd in overeenstemming met de instructies in deze handleiding en/of andere door ons geleverde instructies. Niet opvolgen van deze instructies maakt uw garantieaanspraken ongeldig. Bouten waarvan in de tekening het aanhaalkoppel is vermeld, dienen te worden vastgezet met behulp van een momentsleutel. Voorgeassembleerde bouten dienen opnieuw te worden aangehaald tot het vereiste koppel om maximale strekte gedurende de hele levensduur te waarborgen.

DK Opbevaring, installation, brug, betjening og vedligeholdelse af produkterne må kun udføres ifølge instruktionerne i denne vejledning og/eller eventuelle øvrige instruktioner fra Signify for at garantere sikker brug af produktet i hele dets levetid. Hvis disse instruktioner ikke følges, bortfalder produktgarantien. Bolte/skruer med angivet spændingsmoment på tegningen skal spændes med en indstillet momentnøgle. Færdigsamlede bolte/skruer skal efterspændes i henhold til det specificerede moment for at sikre maksimal fastgørelse i hele produktets levetid.

SE Förvaring, installation, användning, drift och underhall av produkterna maste utföras enligt instruktionerna i denna handbok och/eller andra instruktioner som kan tillhandahallas av oss för att garantera säker användning. Om instruktioner inte följs frangar man produktgarantin. Skruvar där vridmoment anges pa ritningen maste dras at med en kalibrerad skiftnyckel. Förmonterade skruvar maste dras at igen med angivet vridmoment för att säkerställa högsta styrka under livslängden.

NO Oppbevaring, montering, bruk, drift og vedlikehold av produktene ma utfores noyaktig i samsvar med instruksjonene i denne handboken og/eller andre instruksjoner vi matte gi for a garantere sikker bruk av produktet i hele dets levetid. Hvis instruksjonene ikke folges, bortfaller garantien. Bolter med angivelse av dreiemoment pa tegningen ma strammes med en kalibrert momentnokkel. Ferdigmonterte bolter ma strammes pa nytt til pakrevd dreiemoment for a sikre maksimal styrke i hele produktets levetid.

FI Tuotteiden asennuksessa, käytössä ja huollossa on noudatettava tarkoin tässä käyttöoppaassa tai muissa toimittamissamme ohjemateriaaleissa annettuja ohjeita. Tämä varmistaa tuotteen turvallisen toiminnan koko sen käyttöiän ajan. Näiden ohjeiden noudattamatta jättäminen mitätöi kaikki oikeutesi takuukorvauksiin. Pultit, joille on asennusohjeessa ilmoitettu tietty kiristystiukkuus, on kiristettävä kalibroidulla momenttiavaimella. Esiasennetut pultit on kiristettävä ilmoitettuun kiristystiukkuuteen koko käyttöiän mittaisen kestävyyden varmistamiseksi.

HU A termékek tárolását, telepítését, használatát, üzemeltetését és karbantartását pontosan a jelen kézikönyvben és / vagy az általunk biztosított egyéb utasításoknak megfelelően kell elvégezni, hogy garantáljuk a termék biztonságos használatát az élettartama alatt. Ezen utasítások be nem tartása érvényteleníti a jótállási jogát. A rajzon a nyomaték-erősséggel jelzett csavarokat meg kell húzni egy kalibrált nyomatékkulccsal. Az előre összeszerelt csavarokat újra meg kell húzni a szükséges nyomaték specifikációhoz, hogy biztosítsák a maximális szilárdságot az élettartam során.

PL Przechowywanie, instalacja, użytkowanie, obsługa i konserwacja produktów musi odbywać się ściśle według wytycznych zawartych w niniejszej instrukcji i / lub w innych instrukcjach, które dołączamy aby zagwarantować bezpieczne użytkowanie produktu przez cały okres eksploatacji. Nieprzestrzeganie tych instrukcji może spowodować utratę prawa do gwarancji. Śruby, przedstawione na rysunku wskazującym siłę momentu dokręcania, muszą być dokręcone za pomocą kalibrowanego klucza dynamometrycznego. Aby zapewnić maksymalną wytrzymałość w całym okresie użytkowania, wstępnie zamontowane śruby należy dokręcić zgodnie z wymaganą specyfikacją momentu dokręcenia.

RO Depozitarea, instalarea, utilizarea, operarea și întreșinerea produselor trebuie să fie efectuate exact în conformitate cu instrucșiunile din acest manual și/sau cu alte instrucșiuni care pot fi furnizate de noi pentru a garanta utilizarea în siguranșă a produsului, pe întreaga durată de viașă a acestuia. Nerespectarea acestor instrucșiuni vă va anula dreptul la garanșie. Șuruburile care au cuplul de strângere indicat pe desen, trebuie să fie strânse cu ajutorul unei chei dinamometrice calibrate. Șuruburile preasamblate trebuie să fie strânse din nou la specificașia de cuplu cerută, pentru a asigura rezistenșa maximă pe întreaga durată de viașă.

CZ Při uchovávání, montáži, používání a údržbě produktů je třeba postupovat přesně podle pokynů v této příručce a dalších našich případných pokynů, které zajišťují bezpečné používání produktů po celou dobu jejich životnosti. Když tyto pokyny dodržovat nebudete, přijdete o záruku. Šrouby, které mají na výkresu uveden utahovací moment, je třeba utahovat zkalibrovaným momentovým klíčem. Předem namontované šrouby je třeba dotáhnout požadovaným momentem, aby po dobu životnosti produktu držely na místě.

TR Ürünlerin saklanması, kurulumu, kullanımı, çalıştırılması ve bakımı, ürünün kullanım ömrü boyunca güvenli kullanımının sağlanması amacıyla tam olarak bu kılavuzdaki ve / veya tarafımızdan sağlanan diğer talimatlara uygun biçimde gerçekleştirilmelidir. Söz konusu talimatlara uyulmaması, ürünle ilgili garanti hakkınızı geçersiz kıllar. Teknik çizimde yanında sıkkma torku değeri belirtilen cıvatalar kalibre edilmiş bir tork anahtarı kullanılarak sıkılmalıdır. Önceden takılmış olarak gelen cıvataların da belirtilen tork değerine uygun biçimde yeniden sıkılması, kullanım ömrü boyunca maksimum dayanıklılığın sağlanması açısından önemlidir.

BG Съхранението, инсталирането, употребата, експлоатацията и поддръжката на продуктите трябва да се извършват точно в съответствие с указанията в това ръководство и / или други инструкции, които могат да бъдат предоставени от нас, за да се гарантира безопасна употреба на продукта през целия му експлоатационен живот. Неспазването на тези указания ще обезсили Вашето право на гаранция. Болтовете с индикация за силата на въртящия момент на чертежа трябва да бъдат затегнати с помощта на калибриран гаечен ключ. Предварително сглобените болтове трябва да бъдат отново затегнати до изискваната спецификация на въртящия момент, за да осигурят максимална якост по време на експлоатационняи живот.

GR Η αποθήκευση, η εγκατάσταση, η χρήση, η λειτουργία και η συντήρηση των προϊόντων πρέπει να γίνεται ακριβώς σύμφωνα με τις οδηγίες του παρόντος εγχειριδίου ή / και τις άλλες οδηγίες που ενδεχομένως να παρασχεθούν, προκειμένου να είναι εγγυημένη η ασφαλής χρήση του προϊόντος για ολόκληρη τη διάρκεια ζωής του. Η μη εφαρμογή αυτών των οδηγιών θα ακυρώσει τα δικαιώματά σας στο πλαίσιο της εγγύησης. Οι βίδες με ένδειξη τιμής ροπής σύσφιξης στο σχέδιο θα πρέπει να σφίχτούν με τη χρήση ενός βαθμονομημένου ροπόκλειδου. Οι προ-συναρμολογημένες βίδες πρέπει να σφίχθούν και πάλι ηε την απαιτούμενενη τιμή ροπής σύσφιξης, προκειμένου να διασφαλιστεί η μέγιστη ισχύς σε όλη τη διάρκεια ζωής.

RU Чтобы гарантировать безопасное использование этого изделия на протяжении всего соответствующего срока службы, его хранение, установку, использование, эксплуатацию и обслуживание необходимо осуществлять в точном соответствии с приведенными в настоящем руководстве инструкциями и (или) иным инструкциями, которые могут быть предоставлены нами. Несоблюдение этих инструкций приведет к потере прав на гарантию. Болты, для которых на чертеже указан крутящий момент, необходимо затягивать калиброванным динамометрическим ключом. Для обеспечения максимальной прочности изделия в течение всего срока службы болты, завинченные в ходе предварительной сборки, необходимо подтянуть до указанного момента.

SK Uskladnenie, inštalácia, používanie a údržba produktov je potrebné postupovať presne podľa pokynov v manuáli a/alebo iných nami poskytnutých pokynov, ktoré zaisťujú bezpečné používanie produktu počas celej doby životnosti. Nedodržaním týchto pokynov sa ruší záruka. Skrutky s naznačenou silou utiahnutia, musia byť uťahované kalibrovaným momentovým kľúčom. Vopred namontované skrutky musia byť znovu utiahnuté podľa požadovanej špecifikácie, aby komponenty držali na mieste počas celej životnosti.

HR Pohranjivanje, instaliranje, uporaba, korištenje i održavanje proizvoda treba se vršiti točno u skladu s uputama u ovom priručniku i/ili s drugim uputama osiguranim s naše strane kako bi se jamčila sigurna uporaba proizvoda kroz cijeli radni vijek. Nepoštivanje ovih uputa poništava vaše pravo na jamstvo. Vijci s indiciranim momentom zatezanja na nacrtu trebaju biti učvršćeni korištenjem zateznog alata s kalibriranim momentom zatezanja. Također i već učvršćeni vijci trebaju biti dotezani do specificiranog zateznog momenta kako bi se osigurala učvršćenost tijekom cijelog radnog vijeka.

LT Produktų saugojimas, montavimas, naudojimas, eksploatavimas ir priežiūra turi būti atlikti tiksliai pagal instrukcijas, pateiktas šiame vadove ir (arba) kitas instrukcijas, kurias mes galime pateikti, kad garantuotume saugų gaminio naudojimą per visą jo eksploatavimo laiką. Jei nesilaikysite šių instrukcijų nurodymų bei reikalavimų, jūsų teisė į garantiją bus panaikinta ir nebegalios. Varžtai, nurodantys sukimo momento stiprumą brėžinyje, turi būti užveržti naudojant kalibruotą sukimo momento veržliaraktį. Iš anksto sumontuotus varžtus reikia vėl priveržti iki reikiamo sukimo momento, kad būtų užtikrintas maksimalus tvirtumas per visą eksploatavimo laiką.

LV Izstrādājumu uzglabāšana, uzstādīšana, lietošana un apkope jāveic precīzi saskaņā ar šajā rokasgrāmatā sniegtajām instrukcijām un / vai citām instrukcijām, kuras mēs varam piedāvāt, lai garantētu produkta drošu lietošanu visā tā darbības laikā. Neievērojot šos norādījumus, jūsu tiesības uz garantiju tiek anulētas. Bultskrūves ar norādi uz griezes stiprumu zimējumos jābūt pieskrūvētam izmantojot kalibrētu griezes atslēgu. Iepriekš samontētās skrūves ir atkal jāpievelk līdz vajadzīgajai griezes specifikācijai, lai nodrošinātu maksimālu pieguli visā ekspluatācijas laikā.

EE Toodete ladustamine, paigaldamine, kasutamine, käitamine ja hooldus tuleb läbi viia täpselt vastavalt selle juhendi juhistele ja/või muudele meie poolt pakutavatele juhistele, et tagada toote ohutu kasutamine kogu selle toote eluaja jooksul. Nende juhiste mittejärgimine kaotab teie õiguse garantiile. Poldid, millel on joonisel toodud pöördemomendi tugevus, tuleb pingutada kalibreeritud pöördemoment mutrivõtme abil. Eelnevalt kinnitatud poldid tuleb uuesti pingutada vastavalt nõutavale pöördemomendi spetsifikatsioonile, et tagada maksimaalne kinnituse tugevus kogu eluea jooksul.

SI Skladiščenje, namestitev, uporaba, delovanje in vzdrževanje izdelkov mora biti natančno izvedeno v skladu z navodili v tem priročniku in / ali drugimi navodili za zagotovitev varne uporabe izdelka skozi celotno življenjsko dobo. V primeru neupoštevanja teh navodil, se lahko razveljavi pravica do garancije. Vijake, ki imajo označen navor, je potrebno zategniti s kalibriranim navornim ključem. Vijake, ki so že sestavljeni, je potrebno znova priviti v skladu z zahtevanim navorom, da je zagotovljena maksimalna moč skozi življenjsko dobo.

GB This product contains a light source of energy efficiency class: see table or label.

ES Este producto contiene una fuente luminosa de la clase de eficiencia energética: ver tabla o etiqueta.

PT Este produto contém uma fonte de luz da classe de eficiência energética: ver tabela ou rótulo.

DE Dieses Produkt enthält eine Lichtquelle der Energieeffizienzklasse: siehe Tabelle oder Etikett.

FR Ce produit conti nt une source lumineuse de classe d'efficacité énergétique: voir tableau ou étiquette.

IT Questo prodotto contiene una sorgente luminosa di classe di efficienza energetica: vedere tabella o etichetta.

NL Dit product bevat een lichtbron van energie-efficiëntieklasse: zie tabel of label.

DK Dette produkt indeholder en lyskilde i energieffektivitetsklasse: se table eller etiket.

LT Šiame gaminyje yra šviesos šaltinis, kurio energijos vartojimo efektyvumo klasė: žr. lentelę arba etiketę.

GR Το προϊόν αυτό περιέχει φωτεινή πηγή της τάξης ενεργειακής απόδοσης: βλέπε πίνακα ή ετικέτα.

PL Ten produkt zawiera źródło światła o klasie efektywności energetycznej: patrz tabela lub etykieta.

RO Acest produs contine o sursă de lumină cu clasa de eficientă energetică: a se vedea tabelul sau eticheta.

CZ Tento výrobek obsahuje světelný zdroj s třídou energetické účinnosti: viz tabulka nebo štítek.

FI Tämä tuote sisältää valonlähteen, jonka energiatehokkuusluokka on: katso taulukko tai etiketti.

SE This Denna produkt innehåller en ljuskälla med energieffektivitetsklass: se tabell eller etikett.

HU Ez a termék egy energiahatékonysági osztályú fényforrást tartalmaz: lásd a táblázatot vagy a címkét.

SK Tento výrobok obsahuje svetelný zdroi triedy enerQetickei účinnosti: pozri tabuľku alebo štítok.

HR Ovai proizvod sadržava izvor svietlosti klase enemetske učinkovitosti: vidi tablicu ili naljepnicu.

LV Šis ražoiums satur gaismas avotu, kura energoefektivitātes klase ir: skatīt tabulu vai etiķeti.

EE Toode sisaldab energiatõhususe klassi valgusallikat: vt tabelit või etiketti.

BG Този продукт включва светлинен източник с клас на енергийна ефективност: вижте таблицата или етикета.

SI Ta izdelek vsebuje svetlobni vir razreda energijske učinkovitosti: glej tabelo ali nalepko.

© 06/2026, Signify Holding All rights reserved
Printed in Poland
Data subject to change without notice
Keep for future reference: www.philips.com/lighting