MASTER LEDspot PAR Hochvolt-Reflektorlampen

MAS LEDspot CLA D 9.5-75W 830 PAR30S 25D

Flure, Auffahrten, Lobbys - an Orten, wo dauerhaft Licht gebraucht wird, ist MASTER LED PAR die ideale Lösung. Sie ist besonders leistungsstark und langlebig, spendet gleichmäßig warmweißes Licht und verbraucht dabei bis zu 80% weniger Energie als Standard-HV-Halogen-Reflektorlampen.

Hinweise

- Nicht für Gleichspannung geeignet
- Nicht für elektronische Schalter geeignet
- Max. 80% Luftfeuchtigkeit
- Nur in offenen/belüfteten Leuchten im Innenbereich verwenden (PAR 20, PAR 30S, PAR 38), PAR 38 geeignet für Außenverwendung dank IP65

Produkt Daten

Allgemeine Eigenschaften	
Sockel	E27 [E27]
EU RoHS-konform	Ja
Nennlebensdauer (Nom)	25000 h
Schaltzyklus	50000X
Technische Type	9.5-75W

Lichttechnische Daten	
Farbcode	830 [CCT von 3000 K]
Ausstrahlungswinkel (Nom)	25 °
Lichtstrom (Nom)	760 lm
Lichtstärke (nom.)	2400 cd
Lichtfarbe	Weiß (WH)
Ähnlichste Farbtemperatur (Nom)	3000 K
Nennlichtausbeute (nom.)	80,00 lm/W
Farbkonsistenz	<6
Farbwiedergabeindex (Nom.)	80
Restlichtstrom am Ende der Nennlebensdauer (Nom.)	70 %
Lichtstrom im 90° Winkel	760 lm

MASTER LEDspot PAR Hochvolt-Reflektorlampen

Elektrische Kenndaten	
Eingangsfrequenz	50 bis 60 Hz
Power (Rated) (Nom)	9,5 W
Lampenstrom (Nom)	48 mA
Äquivalente Leistung	75 W
Startzeit (Nom)	0,5 s
Aufwärmzeit bis 60 % Licht (Nom.)	0.5 s
Leistungsfaktor (Nom)	0.85
Spannung (Nom)	220-240 V

Temperaturkenndaten	
Gehäusetemperatur (max)	70 °C

Dimmen	
Dimmbar	Ja

Zulassungen und Anwendungseigenschaften	
Energieeffizienz-Label (EEL)	A+
Geeignet für Akzentbeleuchtung	ja
Energieverbrauch kWh/1.000 Std.	10 kWh

Produktdaten	
Gesamt-Produktcode	871869976862100
Bestell-Produktname	MAS LEDspot CLA D 9.5-75W 830 PAR30S 25D
EAN/UPC - Produkt	8718699768621
Bestellcode	76862100
Anzahl pro Verpackung	1
SAP-Zähler - Pakete pro Außenkarton	6
SAP-Material	929002338702
Nettogewicht (Einzelteil)	0,285 kg

Abmessungsskizzen

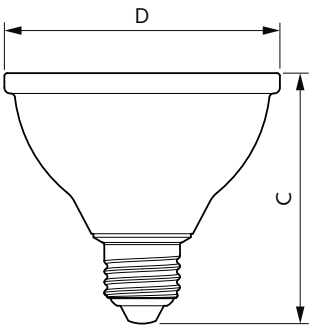

PAR30s 9.5-75W 750lm 25D 3000K E27 D

Product	D	C
MAS LEDspot CLA D 9.5-75W 830 PAR30S 25D	96 mm	88 mm

Photometrische Daten

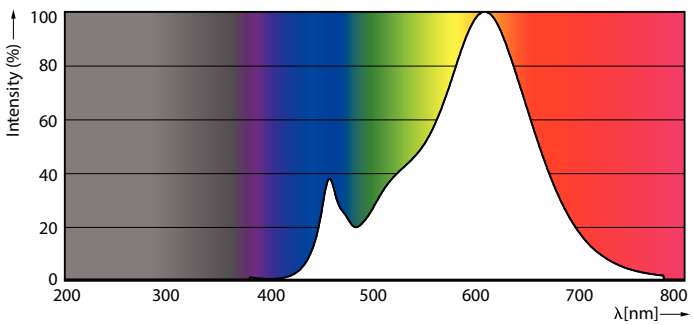

LEDspots MAS 9,5W PAR30S E27 830

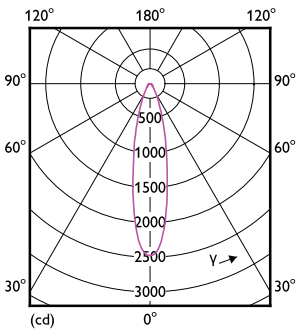

LEDspots MAS 9,5W PAR30S E27 830 25D

MASTER LEDspot PAR Hochvolt-Reflektorlampen

Photometrische Daten

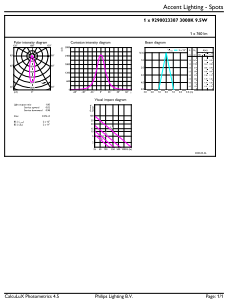

LEDspots MAS 9,5W PAR30S E27 830 25D

Lebensdauer

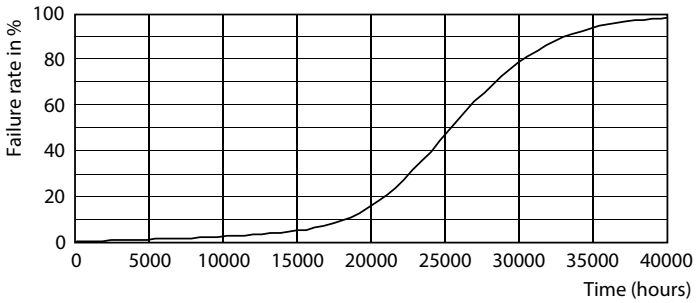

LEDspots LED 25K

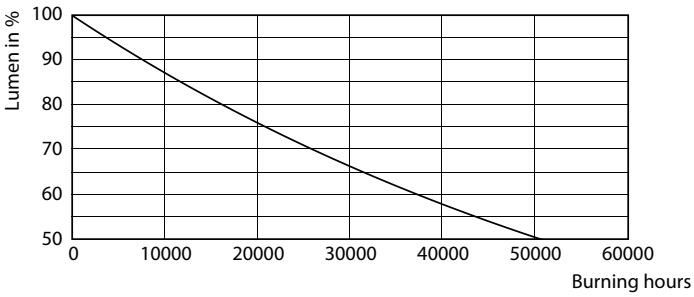

LEDspots LMP 25K

© 2021 Signify Holding Alle Rechte vorbehalten. Signify gibt keine Zusicherungen und übernimmt keine Garantie bezüglich der Richtigkeit oder Vollständigkeit der in diesem Dokument enthaltenen Informationen und haftet nicht für Handlungen, die im Vertrauen darauf ausgeführt werden. Die in diesem Dokument vorgestellten Informationen sind, sofern keine anderslautende Vereinbarung mit Signify besteht, nicht als kommerzielles Angebot gedacht und sind nicht Teil eines Angebots oder Vertrags. Philips und das Philips Schildsymbol sind eingetragene Warenzeichen der Koninklijke Philips N.V.