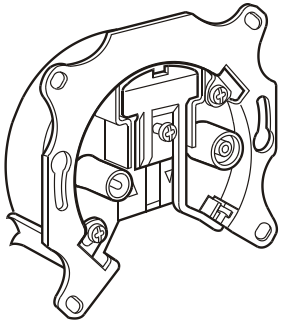

7759 81/84

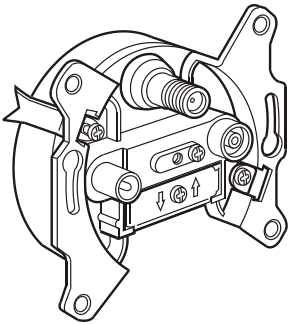

7759 83

				RK/BI	UKW	DSR	BIII	BIV/V	SAT	SAT
Ref.		Dämpfung	MHz	4-68	87,5-108	118	125-470	470-1000	950-2050	2050-2400
7759 81	TV	0,8 dB		■		■	■	■		
	RD	1,5 dB			■					
7759 83	TV	2,0 dB		■		■	■	■		
	SAT	2,0 dB							■	
	RD	1,5 dB			■					
775984	TV	0,8-1,0 dB		■		■	■	■		
	SAT	1,4-1,8 dB							■	■
	RD	0,8 dB			■					

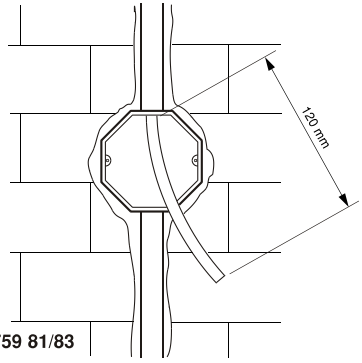

7759 81/83

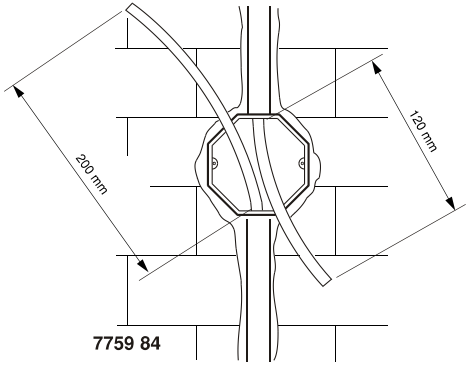

7759 84

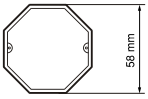

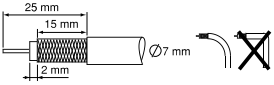

GA09035203/0108

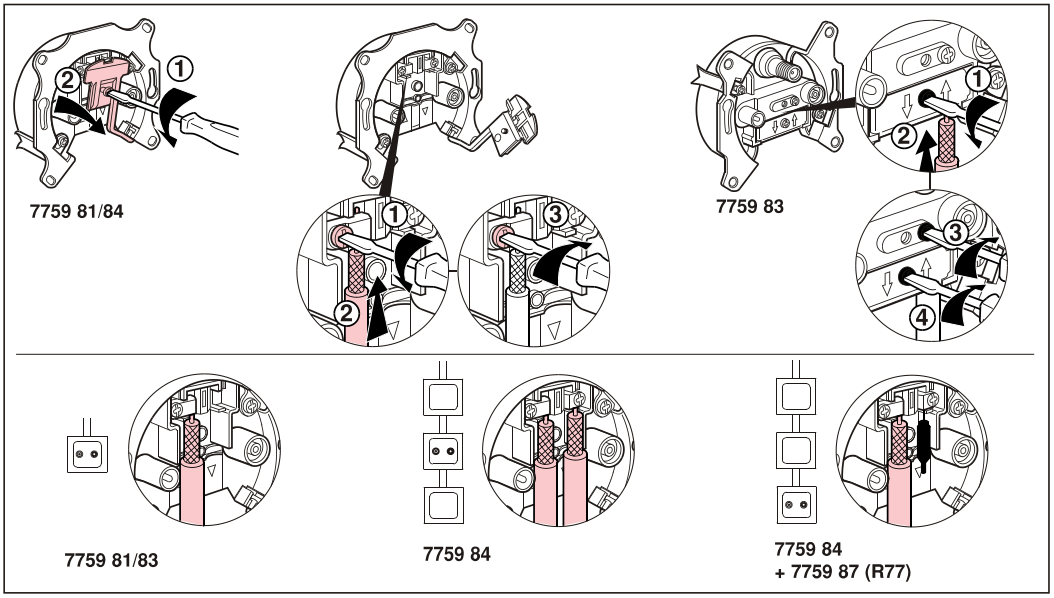
7759 81/84
7759 83
7759 81/83
7759 84
7759 84
+ 7759 87 (R77)

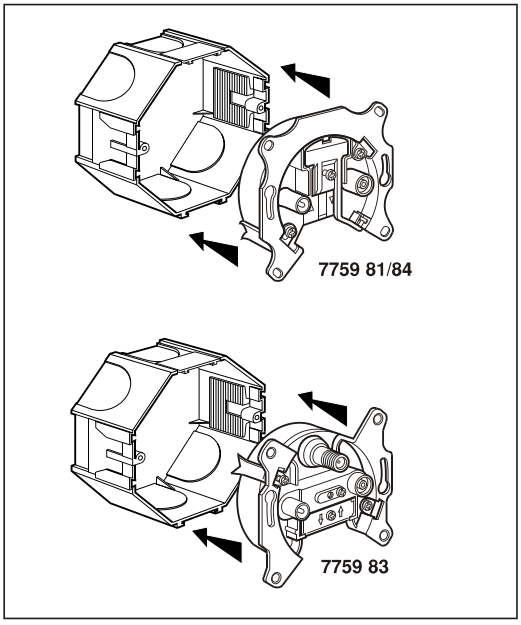
7759 81/84
7759 83

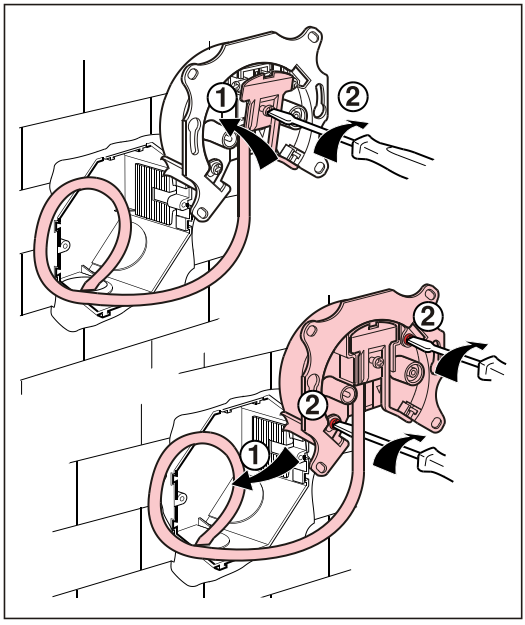

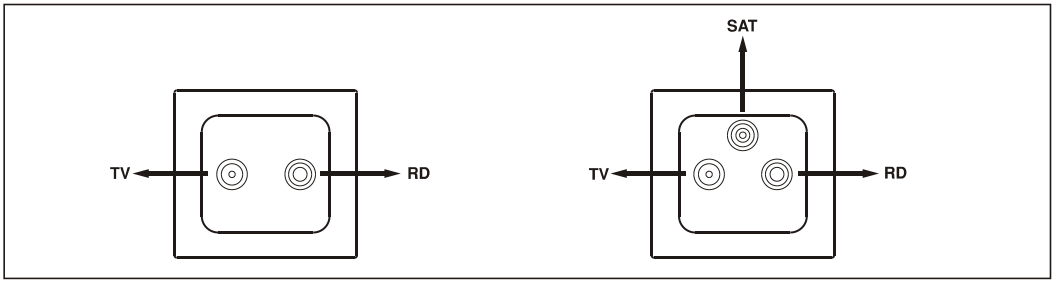
TV
RD
SAT
TV
RD