MONTERINGSANVISNING
MONTAGEANLEITUNG
MOUNTING INSTRUCTION
INSTRUCTIONS DE MONTAGE

Cyclone

Dessin: 7306

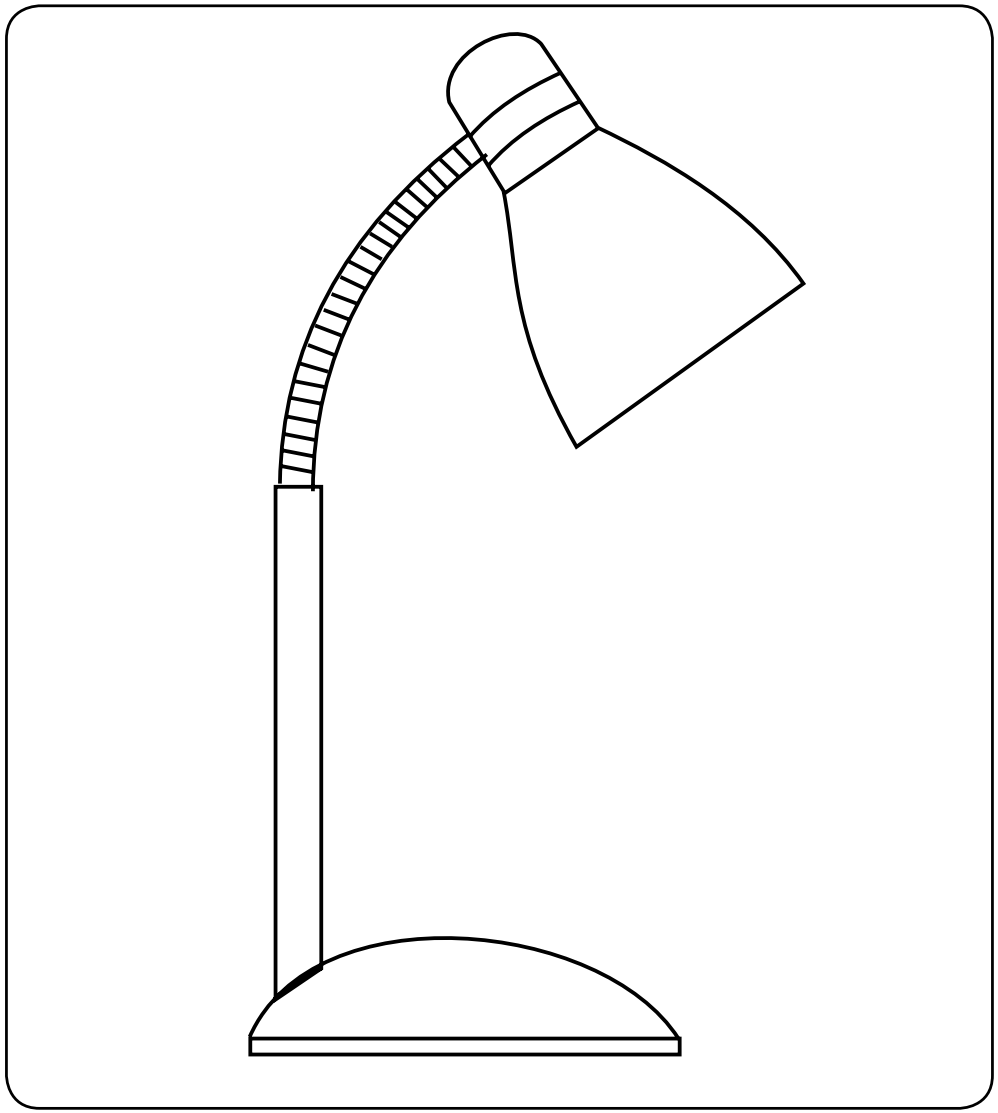

– bright life
nordlux®
www.nordlux.dk

– bright life
nordlux®

DK - IP20: Lampen må kun monteres i områder hvor vandpåvirkning ikke kan forekomme.
SE - IP20: Lampan får endast monteras på områden som inte kan utsättas för vatten.
NO - IP20: Lampen må kun monteres i områder hvor vannpåvirkning ikke kan forekomme.
NL - IP20: Het armatuur mag niet in ruimten gemonteerd worden, waar direct kontakt med water mogelijk is.
FR - La lampe IP20 ne doit être installée que dans les pièces et locaux où le contact avec l'eau n'est pas possible.
DE - IP20: Die Lampe darf nur dort montiert werden, wo keine Wassereinwirkung stattfinden kann.
GB - IP20: The lamp should only be installed in areas where direct contact with water cannot occur.
ES - IP20: La lámpara debe ser instalada solamente en las areas donde el contacto directo con agua no puede ocurrir.
PT - IP20: As lâmpadas devem ser instaladas em areas sem contacto directo com agúa.
IT - IP20: Questa lampada deve essere montata solamente in stanze e locali in cui non è possibile il contatto diretto con l'acqua.
FI - IP20: Valaisin soveltuu asennettavaksi tiloihin, joissa se ei joudu alttiiksi vedelle.
PL - IP20: Lampę można montować tylko w miejscach, gdzie nie jest możliwy bezpośredni kontakt z wodą.
HR - IP20: Svjetiljka se smije postavljati samo na mjestima gdje ne može doći u neposredni doticaj s vodom.
EE - IP20: Valgusti tohib paigaldada vaid kohtadesse, kus otsene kokkupuude veega pole võimalik.
LV - IP20: Lampu drīkst uzstādīt tikai tādās vietās, kur tai nav saskares ar ūdeni.
LT - IP20: lempą galima montuoti tik tose vietose, kur nėra vandens poveikio.
SK - IP20: Lampa by mala byť nainštalovaná jedine na miestach kde nemôže dôjsť ku kontaktu s vodou.
HU - IP20: A lámpát csak olyan helyekre szabad felszerelni, ahol vízzel nem érintkezhet közvetlenül.
RO - IP20: Lampa se va monta doar in zone unde contactul direct cu apa nu poate aparea.
CZ - IP20: Lampu lze instalovat jen tam, kde není možný kontakt s vodou.
SLO - IP20: Svetilko smete montirati le na mesto, na katerem ne more priti v stik z vodo.
GR - IP20: Το φωτιστικό αυτό τοποθετείται μόνο σε μέρη όπου η επίδραση του νερού δεν είναι δυνατή.
TR - IP20: Lamba suyun etkilemeyecegi bir yere montaj edilmelidir.
RU - IP20: Светильник должен устанавливаться только там, где невозможен непосредственный контакт с водой.
آي پ 20: يجب تركيب المصباح فقط في أماكن بحيث أن لا يكون هناك اتصال مباشر بالماء .

DK - Lampen er beregnet til montering på/i normalt brændbart underlag. Indbygningslamper må ikke tildækkes med isoleringsmateriale eller lignende.
SE - Lampan är beräknad till att monteras på/i normalt brännbart underlag. Inbyggningslampor får inte övertäckas med isoleringsmaterial eller liknande.
NO - Lampen er beregnet til montering på normalt brennbart underlag. Innbygningslamper må ikke tildekkes med isoleringsmateriale eller liknende.
NL - Het armatuur is geschikt om op/aan normaal vlambare onderlaag gemonteerd te worden.
FR - La lampe peut être installée sur une surface inflammable. Les lampes encastrables ne doivent en aucune manière être recouvertes de matériaux isolants ou semblables.
DE - Die Lampe ist auf/in normal brennbarer Bettung zu montieren. Einbaulampen dürfen nicht mit Isoliermaterial o.Ä. abgedeckt werden.
GB - The lamp is suitable for mounting on normal flammable surfaces. Recessed illumination should never be covered with insulation or similar materials.
ES - La lámpara está diseñada para instalación sobre las superficies de normales características de inflamación. Las lámparas empotradas no pueden estar cubiertas con materiales de insulacíon ó parecidos.
PT - A lâmpada é adequada para montagem em superfícies normais inflamavéis. A iluminacão em recesso nunca deverá ser coberta com isolacões ou materiais similares.
IT - La lampada può essere installata su normali superfici infiammabili. Le lampade da incasso non devono essere coperte con materiali isolanti o analoghi.
FI - Valaisin soveltuu asennettavaksi normaalisti palonaralle pinnalle. Pintaan upotettavia valaisimia ei saa peittää eristeellä tai vastaavalla.
PL - Lampa nadaje się do montażu na/w normalnie palnej powierzchni. Lamp wbudowywanych nie wolno przykrywać materiałem izolującym lub innym o podobnych właściwościach.
HR - Svjetiljka je prikladna za montažu na normalnim zapaljivim površinama. Uvučena rasvjeta se nikad ne smije zakloniti izolacijom ili sličnim materijalima.
EE - Valgusti sobib kinnitamiseks tavalise süttimistundlikkusega pindadele. Süvistatavaid kohtvalgusteid ei tohi kunagi katta soojustuse ega muu taolise materjaliga.
LV - Lampa ir paredzēta uzstādīšanai uz parastas (normāli degošas) virsmas. Lampas gaismas avotu nedrīkst apklāt ar izolējošu materiālu vai ar citiem līdzīgiem materiāliem.
LT - Lempa tinkama montuoti ant (įmontuoti į) normaliai degaus pagrindo. Įmontuojamų lempų negalima uždengti izoliuojančiomis medžiagomis ar panašiomis medžiagomis.
SK - Lampa je vhodná pre inštaláciu na normálnych horľavých povrchoch. Zapustené svietidlo by sa nikdy nemalo zakryť izoláciou alebo podobným materiálom.
HU - A lámpa a normál mértékben gyúlékony felületekre is felszerelhető. A süllyesztett világítótesteket tilos szigetelő- vagy hasonló anyagokkal befedni.
RO - Lampa este facuta pentru a fi montata pe/in suprafete inflamabile. Acoperirea lampilor ingropate cu materiale izolante s-au asemanatoare este interzisa.
CZ - Lampa se při montáži připevní na běžný hořlavý povrch. Vestavná či zapuštěná svítidla se nesmí zakrýt izolačním nebo podobným materiálem.
SLO - Svetilka je primerna za montažo na normalno gorljivo površino. Vgradnih svetilk ne smete nikoli prekriti z izolacijo ali pdb. materiali.
GR - Το φωτιστικό προορίζεται για τοποθέτηση σε κανονικά εύφλεκτες επιφάνειες. Τα χωνευτά φωτιστικά δεν πρέπει να καλύπτονται από οποιαδήποτε μορφή μονωτικού υλικού.
TR - Bu ürün normal yüzeylere montaj edilir. Spotlambalarda yalitim amaciyla hic bir sekilde her hangi bir maddeyle izole edilmemelidir.
RU - Светильник предназначен для установки на обычной легковоспламеняемой поверхности. Встроенный источник света никогда не должен накрываться изолирующим материалом или другими аналогичными материалами.
المصباح ملائم للتركيب فقط على طبقة سفلية عادية قابلة للإحتراق . لا يجب تغطية مصابيح البناء بمواد عازلة او ما اشبه ذلك.

DK - Klasse II: Lampen er dobbeltisoleret og kræver derfor ikke tilslutning til installationens jordledning.
SE - Klass II: Lampan är dubbelisolerad och kräver därför inte anslutning till installationens jordledning.
NO - Klasse II: Lampen er dobbeltisolert og krever derfor ikke tilslutning til installasjonens jordledning.
NL - Klasse II: Het armatuur is dubbel geïsoleerd en vergt daarom geen aarde.
FR - Classe II: La Lampe a une double protection, et il n'est donc pas nécessaire de la connecter au fil de terre de l'installation.
DE - Klasse II: Die Lampe ist doppelt isoliert und muss deshalb nicht an die Erdleitung der Installation angeschlossen werden.
GB - Class II: The lamp is double-insulated and does not need to be connected to the yellow/green earth wire.
ES - Clase II: La lámpara es doble-aislada , asi que no tiene que estar conectada al cable de tierra de la instalación.
PT - A lâmpada é duplamente isolada e não necessita de ser connectada ao fio amarelo e verde/ligacao terra.
IT - Categoria II: La lampada ha una doppia protezione per cui non è necessario collegarla alla presa di terra dell'impianto.
FI - Suojausluokka II: Valaisin on kaksoiseristetty eikä siksi vaadi liittämistä asennuksen maajohtoon (keltainen/vihreä).
PL - Klasa II: Lampa posiada podwójną izolację i nie wymaga dlatego podłączenia do żółto-zielonego przewodu uziemienia.
HR - Klasa II: Svjetiljka posjeduje dvostruku izolaciju i nije potrebno priključivati je na žuto/zeleni vodič uzemljenja.
EE - Klass II: Valgustil on kahekordne isolatsioon ning seda ei pea ühendama kollase/rohelise maandusjuhtmega.
LV - veida lampa: Lampai ir dubultā izolācija, tāpēc tā nav jāpievieno instalācijas iezemējuma vadiem.
LT - Klase II: Lempa yra dvigubai izoliuota ir del to nereikia jungti prie įžeminimo instaliacijos laidų.
SK - Trieda II: Lampa má dvojitú izoláciu a nemusí byť spojená so žltým/zeleným uzemňovacím drôtom.
HU - II. kategória: A lámpa kettős szigetelésű és nem szükséges a sárga/zöld földvezetékhez csatlakoztatni.
RO - Clasa II: Lampa este izolata dublu, de aceea nu este necesara legatura la cablul de impamantare a instalatiei.
CZ - Třída krytí II: Svítidlo má dvojitou izolaci a není proto třeba je uzemňovat.
SLO - Razred II: Svetilka je dvojno ozemljena in je zato ni treba priključiti na rumeno/zelen ozemljitveni vodnik.
GR - Βαθμός προστασίας II: Το φωτιστικό είναι διπλά μονωμένο και δεν απαιτείται σύνδεση με το καλώδιο γείωσης.
TR - Sinif 2: Bu ürün cift izole edilmistir ve onun icin toprakli hat baglantisi-na gerek yoktur.
RU - Класс II: Светильник имеет двойную изоляцию и не должен подключаться к желтому/зеленому земляному проводу.
الدرجة الثانية : المصباح ذو عزل مضاعف ولذلك لا يستلزم التوصيل / الربط بوصلة الأرض العائدة للمنشآت .

DK - Z-tilslutning: Lampens tilslutningsledning kan ikke udskiftes og lampen skal kasseres hvis ledningen beskadiges.
SE - Z-anslutning: Lampans anslutningsledning kan inte skiftas ut och lampan skall kasseras om ledningen skadas.
NO - Z-tilslutning: Lampens tilslutningsledning kan ikke utskiftes og lampen skal kasseres hvis ledningen beskadiges.
NL - Z-aansluiting: De aansluitsnoer kan niet vervangen worden en het armatuur moet bij beschadiging hiervan verwijderd worden.
FR - Connexion Z: Le câble de raccordement de la lampe ne peut être remplacé et on doit se débarrasser de la lampe si celui-ci est endommagé.
DE - Z-Anschluss: Die Anschlussleitung der Lampe kann nicht ersätzt werden, weshalb die Lampe kassiert werden muss.
GB - Z-connection: the wire cannot be replaced if damaged, and the lamp must be discarded.
ES - Z-conexión: El cable de conexión de la lámpara no puede ser sustituido y hay que desechar la lámpara si el cable esta dañado.
PT - Conexão-Z: O fio não pode ser substitúido se houver danos, e a lâmpada deverá ser descartada.
IT - Collegamento Z-: Il cavo di collegamento della lampada
FI - Z-liitos: valaisimen johtoa ei voi vaihtaa ja valaisin pitää hävittää.
PL - Z- podłączenie: przewód nie może być wymieniony w przypadku uszkodzenia i lampę należy skasować.
HR - Z-spoj: Vodič se ne može zamijeniti ako je oštećen i morat će se baciti cijela svjetiljka.
EE - Z-ühendus: juhet ei ole selle vigastuse korral võimalik asendada, valgustist tuleb loobuda.
LV - Z.- pievienošana: Ja lampas pievienošanas vads ir bojāts, to nav iespējams aizstāt un lampu vairs nevar tālāk izmantot.
LT - Z- prijungimas: Lempos sujungiamasis laidas negali būti pakeičiamas ir lempa turi būti išmetama, jei pažeistas laidas.
SK - Z-spoj: Drôt sa v prípade poškodenia nemôže vymeniť a lampu musí byť vyradená.
HU - Z-csatlakozás: sérülés esetén a vezeték nem cserélhető ki, a lámpát el kell dobni.
RO - Legatura Z: Daca cablul este distrus acesta nu poate fi inlocuit, iar lampa va trebui casata.
CZ - Z-připojení: vodič svítidla nelze vyměnit a proto při poškození vodiče je nutné svítidlo vyřadit.
SLO - Z-priključek: poškodovanega vodnika ni možno zamenjati, zato je treba svetilko zavreči.
GR - Σύνδεση-Z: Το καλώδιο σύνδεσης του φωτιστικού δεν μπορεί να αντικατασταθεί, και το φωτιστικό πρέπει να κριθεί ακατάλληλο, αν προξενηθεί ζημιά στο καλώδιο.
TR - Z – Baglantisi: Lambanin eklem ve montaj yapilacagi kablo cok zarar görmüsse bu kablo yenilenemez. Lamba atilmalidir.
RU - Z-соединение: при повреждении провода он не может быть заменен и светильник следует выбросить.
ربط أو إيصال 3 زد : لا يمكن تبديل سلك توصيل المصباح وبالتالي يجب اتلاف المصباح اذا كان السلك متضرراً .