Montage-und Gebrauchsanweisung

GB Assembly and Usage Instructions

F Instructions de montage et d'utilisation

PL Instrukcja montażu i użytkowania

RUS Инструкция по монтажу и эксплуатации

HELL
höllisch gutes Licht
B-Leuchten Vertriebs GmbH &Co.KG
Hüttenstr. 4
D-59759 Arnsberg

DE: Diese Produkt enthält eine Lichtquelle der Ennergieeffizienzklasse F
EN: This product contains light source(s) of energy efficiency class(es) F
FR: Ce produit contient une/des source(s) lumineuse(s) de classe(s) d'efficacité énergétique F
PL: Produkt zawiera źródła światła o klasie(-ach) efektywności energetycznej F
RU: Это изделие содержит источники света с класом энергопотребления F


X1

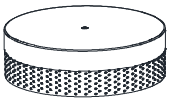
X1

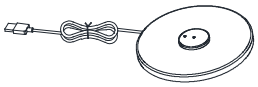
X1



Dieses Produkt enthält eine Lichtquelle der Energieeffizienzklasse F


X1


X1


X1

1

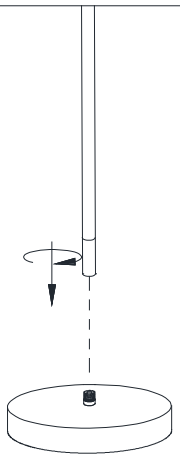

2



3

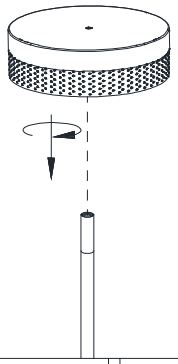

4

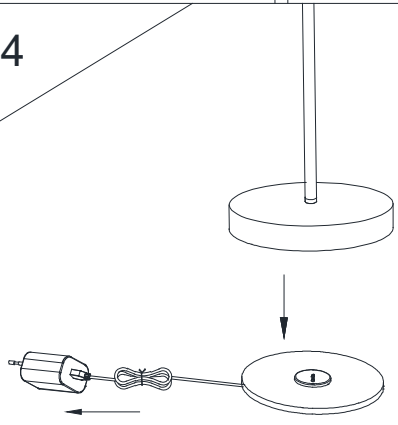

Ladezeit ca. 6 Stunden.
Brenndauer bei voller Leistung ca. 12 Stunden.
Während der Ladezeit leuchtet die Lampe am Dimmer rot, bei vollständiger Aufladung leuchtet er grün.

Charging time approx. 6 hours
Burn time at full power approx. 12 hours.
During the charging time, the lamp on the dimmer lights up red, when fully charged it lights up green.

5

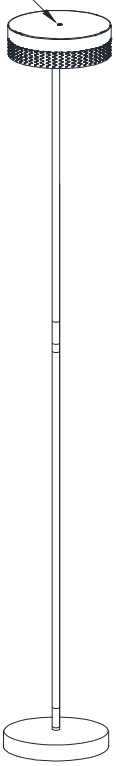

1x kurzes drücken schaltet die Leuchte ein und aus

Nach einschalten der Leuchte kann durch längeres drücken des Dimmers das Licht gedimmt werden.

1x short press switches the light on and off

After switching on the lamp, the light can be dimmed by pressing and holding the dimmer.