Montage-und Gebrauchsanweisung

GB Assembly and Usage Instructions

F Instructions de montage et d'utilisation

PL Żnstrukcja montażu I użytkowania

RUS Инструкция по монтажу и эксплуатации

B-LEUCHTEN Vertriebs GmbH & Co. KG
Hüttenstr.4
D-59759 Arnsberg

DE: Diese Produkt enthält eine Lichtquelle der Ennergieeffizienzklasse F
EN: This product contains light source(s) of energy efficiency class(es) F
FR: Ce produit contient une/des source(s) lumineuse(s) de classe(s) d'efficacité énergétique F
PL: Produkt zawiera źródła światła o klasie(-ach) efektywności energetycznej F
RU: Это изделие содержит источники света с класом энергопотребления F

NACH VDE-VORSCHRIFT 0100 DARF DIESE LEUCHTE NUR VON EINER FACHKRAFT (Z.B. ELEKTRIKER) MONTIERT WERDEN
LED NUR DURCH DEN HERSTELLER TAUSCHBAR
SOLLTEN DICHTUNGEN FEHLEN ODER BESCHÄDIGT SEIN DARF LEUCHTE NICHT IN FUNKTION GENOMMEN WERDEN
ERSATZTEILE SIND ÜBER DEN HERSTELLER ZU BEZIEHEN

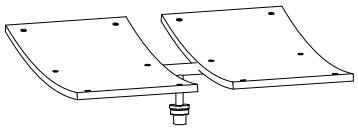

X 1

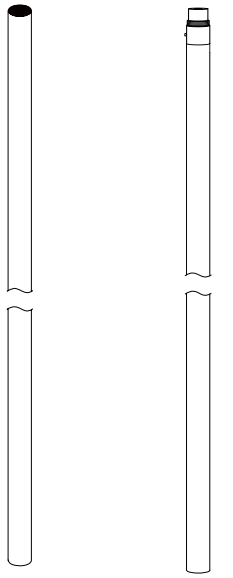

X 1 X 1

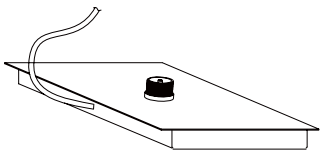

X 1

1

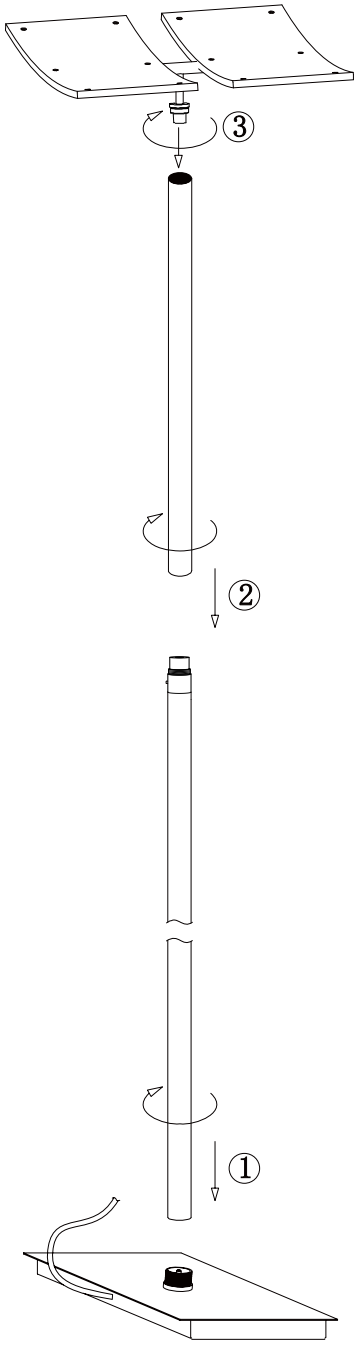



Dieses Produkt enthält eine Lichtquelle der Energieeffizienzklasse F.

2

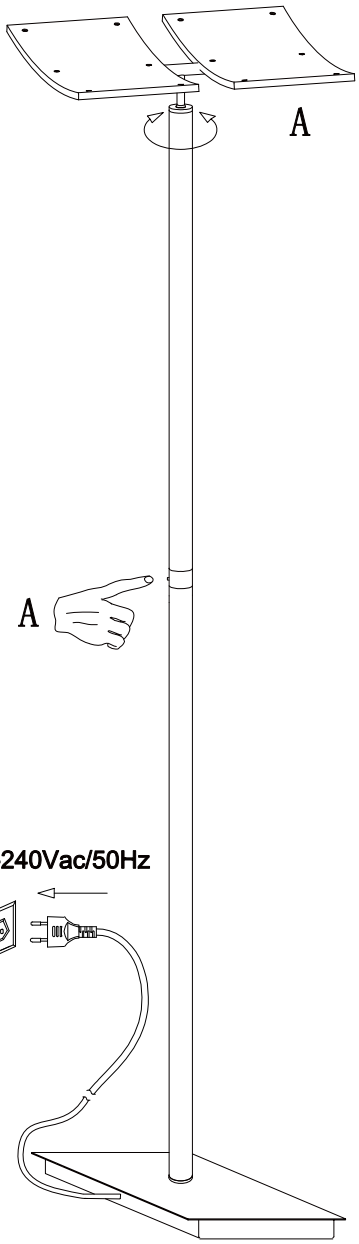

220-240Vac/50Hz

Multi-Funktions-Taster

1 x kurz drücken=EIN/AUS

2 x kurz den Multi-Funktions-Taster drücken=
Wechsel zwischen DIMMER und FARBWECHSEL

Den Multi-Funktions-Taster länger drücken=
Dimmfunktion / Farbwechselfunktion