Montage-und Gebrauchsanweisung

GB Assembly and Usage Instructions

F Instructions de montage et d'utilisation

PL żnstrukcja montażu i użytkowania

RUS Инструкция по монтажу и эксплуатации

HELL
höllisch gutes Licht
B-Leuchten Vertriebs GmbH &Co.KG
Hüttenstr. 4
D-59759 Arnsberg

NACH VDE-VORSCHRIFT 0100 DARF DIESE LEUCHTE NUR VON EINER FACHKRAFT (ZB. ELEKTRIKER) MONTIERT WERDEN
LED NUR DURCH DEN HERSTELLER TAUSCHBAR
SOLLTEN DICHTUNGEN FEHLEN ODER BESCHÄDIGT SEIN DARF LEUCHTE NICHT INFUNKTION GENOMMEN WERDEN
ERSATZTEILE SIND ÜBER DEN HERSTELLER ZU BEZIEHEN

Dieses Produkt enthält eine Lichtquelle
der Energieeffizienzklasse F

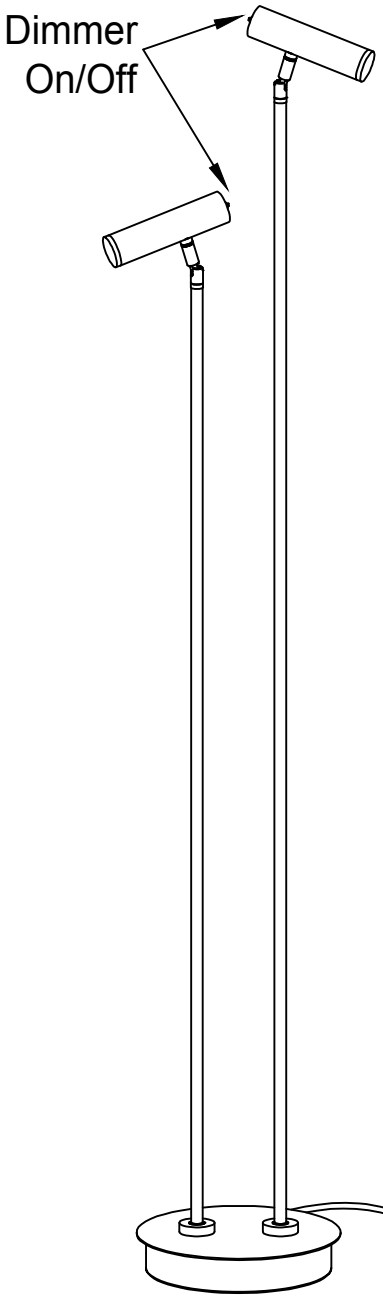

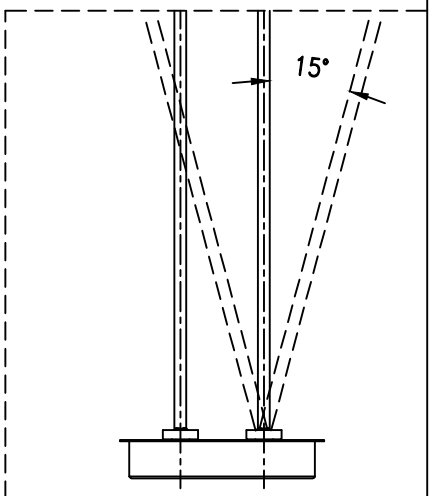

Rotate 15 degrees

220-240V/50Hz