# Montage-und Gebrauchsanweisung

HELL
hällisch gutes Licht
B-Leuchten Vertriebs GmbH & Co. KG
Hüttenstr.4
D-59759 Arnsberg

GB Assembly and Usage Instructions
F Instructions de montage et d'utilisation
PL Żnstrukcja montażu I użytkowania
RUS Инструкция по монтажу и эксплуатации

DE Diese Produkt enthält eine Lichtquelle der Ennergieeffizienzklasse F
EN This product contains light source(s) of energy efficiency class(es) F
FR Ce produit contient une/des source(s) lumineuse(s) de classe(s) d'efficacité énergétique F
PL Produkt zawiera źródła światła o klasie(-ach) efektywności energetycznej F
RU Это изделие содержит источники света с класом энергопотребления F

NACH VDE-VORSCHRIFT 0100 DARF DIESE LEUCHTE NUR VON EINER FACHKRAFT (Z.B. ELEKTRIKER) MONTIERT WERDEN
LED NUR DURCH DEN HERSTELLER TAUSCHBAR
SOLLTEN DICHTUNGEN FEHLEN ODER BESCHÄDIGT SEIN DARF LEUCHTE NICHT IN FUNKTION GENOMMEN WERDEN
ERSATZTEILE SIND ÜBER DEN HERSTELLER ZU BEZIEHEN

A x 1

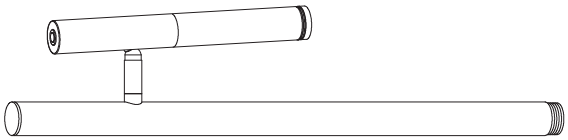

B x 1

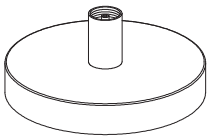

C x 1



D x 1



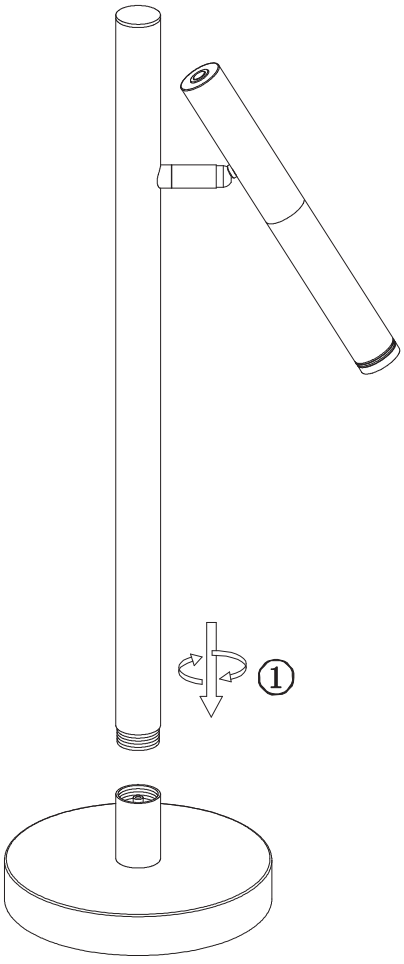


DIMMER
ON/OFF

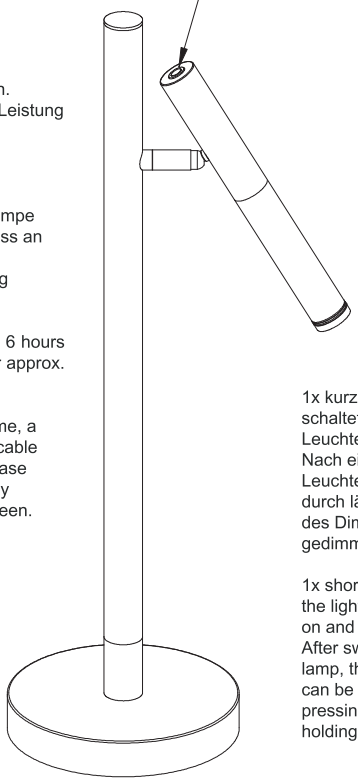

Ladezeit ca. 6 Stunden.
Brenndauer bei voller Leistung ca. 12 Stunden.

Während der Ladezeit leuchtet eine kleine Lampe neben dem Kabeleinlass an der Ladebasis rot, bei vollständiger Aufladung leuchtet sie grün.

Charging time approx. 6 hours
Burn time at full power approx. 12 hours.

During the charging time, a small light next to the cable inlet on the charging base lights up red; when fully charged, it lights up green.

1x kurzes drücken schaltet die Leuchte ein und aus. Nach einschalten der Leuchte, kann durch längeres drücken des Dimmers, das Licht gedimmt werden.

1x short press switches the light on and off
After switching on the lamp, the light can be dimmed by pressing and holding the dimmer.




Dieses Produkt enthält eine Lichtquelle der Energieeffizienzklasse F.