siteco

Bestell-Nr.: 51HP327A4FMA | **GTIN (EAN):** 4058352475614

Produktbeschreibung: HB42S,rot-symbr,90°,12800lm840,0/1

Highbay 42, Hallenleuchte LED, primäre Lichtlenkung mit Linse, aus PC, primäre lichttechn. Abdeckung: Abdeckscheibe, aus PC, klar, Lichtaustritt: direkt strahlend, primäre Lichtcharakteristik: rotations-symmetrisch, Montageart: abgehängte Montage, Anbau, LED Bemessungslichtstrom: 12.800 lm, Lichtfarbe: 840, Farbtemperatur: 4000K, Vorschaltgerät: EVG, mit Leitung, 3x 1,0mm², freie Aderenden, Netzanschluss: 230V, AC, 50Hz, Leitungslänge: 1,5 m, Bemessungsleistung: 80W, Gehäuse, rotations-symmetrisch, aus Aluminium-Druckguss, schwarz, Durchmesser: 275 mm, Höhe: 117mm, Schutzart (gesamt): IP65, Schutzklasse (gesamt): SK I (Schutzerdung), Prüfzeichen: CE, Schutzzeichen: D, Schlagfestigkeit: IK08, zul. Umgebungstemperatur für Innenräume: -20..+40°C, photobiologische Sicherheit, Risk Class 1, Verpackungseinheit: 1 Stück

IP 65 IK 08 CE

Bestückung:	LED
Gew. (kg):	1,8
GTIN (EAN):	4058352475614

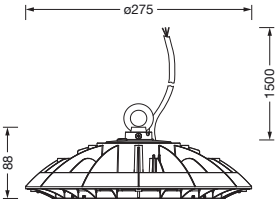

siteco 51HP327A4FMA

Diese Leuchte enthält eingebaute LED-Lampen

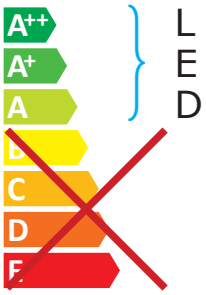

Die LED-Lampen können in der Leuchte nicht ausgetauscht werden

874/2012

Bei der Ausführungsplanung zur Elektroinstallation ist zwingend die Montageanleitung zu beachten (zu finden unter www.siteco.de)
Stand 11.06.2021 - Änderungen und Irrtümer vorbehalten - Vergewissern Sie sich, dass Sie immer den neuesten Stand verwenden -

Siteco GmbH • Georg-Simon-Ohm-Str. 50 • D-83301 Traunreut • Fon +49(8669)33-0 • Fax +49(8669)33-397 • eMail info@siteco.de • Internet www.siteco.com

siteco

Bestell-Nr.: 51HP327A4FMA | **GTIN (EAN):** 4058352475614

Technische Detailbeschreibung: HB42S,rot-symbr,90°,12800lm840,0/1

Kenndaten
- Produkttyp: Hallenleuchte LED
- Produktname: Highbay 42-S
- Bestell-Nr.: 51HP327A4FMA

Lichttechnik | Bestückung | Vorschaltgerät

Komponente 1

Lichttechnik:
- Lichtlenkung: Linse aus PC
- Abdeckung: Abdeckscheibe, klar
- Abstrahlwinkel: breit strahlend, 90°
- Symmetrie: rotations-symmetrisch
- Lichtaustritt: direkt strahlend
- UGR Blickrichtung längs zur Leuchte: ≥ 25
- UGR Blickrichtung quer zur Leuchte: ≥ 25

Bestückung:
- Leuchtmittel: mit LED
- Bemessungslichtstrom: 12800lm
- Lichtausbeute: 160lm/W
- Farbtemperatur: 4000K
- Farbwiedergabeindex: CRI > 80
- Lichtfarbe: 840
- SDCM (Standard Deviation of Colour Matching): MacAdam ≤ 6 SDCM (initial)
- Bemessungsleistung: 80W

Betriebsgerät:
- Vorschaltgerät: EVG
- Ansteuerung: EIN/AUS

Zertifikate, Standards
- Schutzart: IP65
- Schutzklasse: SK I (Schutzerdung)
- Schlagfestigkeit: IK08
- Schutzzeichen: D
- Temperaturbereich (Betrieb): -20..+40°C
- Zusatz: photobiologische Sicherheit, Risk Class 1
- Prüfzeichen, Kennzeichnung: CE

Material, Farbe
- Gehäuse: Aluminium-Druckguss, schwarz, rotations-symmetrisch, inkl. leuchtenseitigem Haken
- Anzahl: 1 Stück
- Farbangabe: schwarz
- Abdeckung: Abdeckscheibe aus PC

Montage
- Montageart, Montageort: abgehängte Montage, Anbau, an der Decke, an der Kette
- Anordnung: Einzelanordnung
- Zusatz: Montagezubehör erforderlich, bitte zusätzlich bestellen

Elektrischer Anschluss
- Anschluss: Leitung, 3x 1,0mm², freie Aderenden
- Nennspannung: 230V, 50Hz, AC

Abmessung, Gewicht
- Durchmesser: 275mm
- Höhe: 117mm
- Gewicht: 1,8kg

Lebensdauer
- Bemessungslebensdauer: 50000h (L80/B50) bei UT = 25°C

Bei der Ausführungsplanung zur Elektroinstallation ist zwingend die Montageanleitung zu beachten (zu finden unter www.siteco.de)
Stand 11.06.2021 - Änderungen und Irrtümer vorbehalten - Vergewissern Sie sich, dass Sie immer den neuesten Stand verwenden -

Siteco GmbH • Georg-Simon-Ohm-Str. 50 • D-83301 Traunreut • Fon +49(8669)33-0 • Fax +49(8669)33-397 • eMail info@siteco.de • Internet www.siteco.com

siteco

Bestell-Nr.: 51HP327A4FMA | **GTIN (EAN):** 4058352475614

Maße: HB42S,rot-symbr,90°,12800lm840,0/1

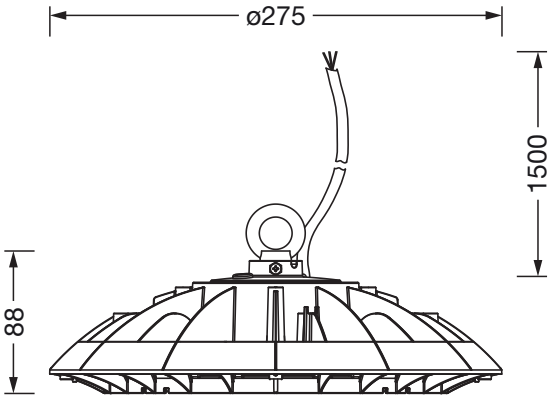

Bei der Ausführungsplanung zur Elektroinstallation ist zwingend die Montageanleitung zu beachten (zu finden unter www.siteco.de)
Stand 11.06.2021 - Änderungen und Irrtümer vorbehalten - Vergewissern Sie sich, dass Sie immer den neuesten Stand verwenden -

Siteco GmbH • Georg-Simon-Ohm-Str. 50 • D-83301 Traunreut • Fon +49(8669)33-0 • Fax +49(8669)33-397 • eMail info@siteco.de • Internet www.siteco.com