PRODUKTDATENBLATT
SPOT MULTI 3 x 30W 3000K FL WT/BK

SPOT MULTI 3x30W | Schwenkbarer Einbaustrahler, dreiflammig

ANWENDUNGSGEBIETE

- Akzent- und Allgemeinbeleuchtung für alle Arten von Verkaufsräumen
- Modegeschäfte, Accessoiresgeschäfte
- Shops, Boutiquen
- Hotelzimmer
- Cafés

PRODUKTVORTEILE

- Flimmerarmes Licht dank speziellem elektronischen Vorschaltgerät
- Hohe Lichtausbeute
- Abtrennung gegen andere Deckeneinbauten dank geschlossenem Stahlblechgehäuse
- Einfacher Austausch des externen Treibers dank Stecker mit Bajonettverschluss
- Funktionales und minimalistisches Design
- 5 Jahre Garantie

PRODUKTEIGENSCHAFTEN

- Großer facettierter Reflektor für hohe Lichtausbeute
- Ausstrahlungswinkel: 38°
- Kardanische Aufhängung: +/- 25°

© 2020, LEDVANCE GmbH. Alle Rechte vorbehalten.

TECHNISCHE DATEN

Elektrische Daten

Nennleistung	3*30 W
Betriebsart	Externer LED-Treiber
Nennspannung	220...240 V
Netzleistungsfaktor λ	≥0,90
Netzfrequenz	50/60 Hz
Max. Anz. Leucht. an Sicherungsaut. B16 A	10
Max. Anz. Leucht. an Sicherungsaut. C10 A	8
Max. Anz. Leucht. an Sicherungsaut. C16 A	13
Einschaltstrom	69.0 A
Oberschwingungsgehalt	< 15 %
Einschaltstromdauer T_{h50}	<3.4 µs

Daten des Leuchtenvorschaltgeräts

Flimmerarm	Ja
ECG - Länge	113 mm
ECG - Breite	40 mm

Photometrische Daten

Farbtemperatur	3000 K
Lichtstrom	3*2700 lm
Lichtausbeute	90 lm/W
Standardabweichung des Farbabgleichs	≤4 sdcm
Lichtfarbe (Bezeichnung)	Warm White
Farbwiedergabeindex Ra	>80

Lichttechnische Daten

Ausstrahlungswinkel	38,00 °

© 2020, LEDVANCE GmbH. Alle Rechte vorbehalten.

Abmessungen & Gewicht

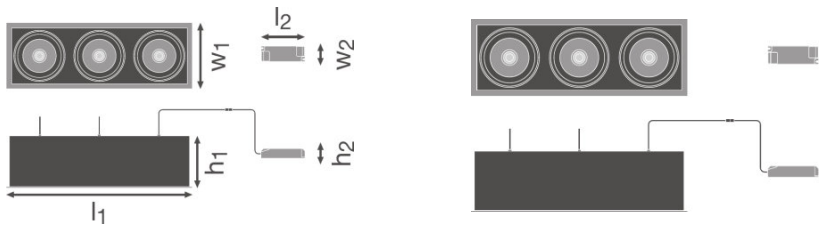

Länge	487,0 mm
Breite	173,0 mm
Höhe	135,0 mm
Produktgewicht	3870,00 g

Farben & Materialien

Gehäusematerial	Aluminium
Produktfarbe	Weiß
Gehäusefarbe	Weiß
Material Abdeckung	Polymethylmethacrylat (PMMA)

Temperaturen & Betriebsbedingungen

Umgebungstemperaturbereich	-10...+40 °C

Lebensdauer

Anzahl der Schaltzyklen	50000
Lebensdauer L70/B50 bei 25 °C	50000 h
Lebensdauer L80/B10 bei 25 °C	45000 h
Lebensdauer L90/B10 bei 25 °C	30000 h

Zusätzliche Produktdaten

Montageart	Einbau
Montageort	Decke

Einsatzmöglichkeiten

Justierbar	Ja
Dimmbar	Nein
Anschlussart	Schraubklemme, 2-polig (L,N)
LED-Modul austauschbar	Nicht austauschbar

© 2020, LEDVANCE GmbH. Alle Rechte vorbehalten.

Zertifikate & Standards

Schutzklasse IK (Stoßfestigkeitsgrad)	IK03
Glühdrahtprüfung nach IEC 695-2-1	650 °C
Photobio. Risikogruppe gemäß EN62778	RG 1
Schutzklasse	II
Schutzart	IP20
Normen	CE/CB/ENEC/TÜV SÜD/RoHS

Lichtverteilung

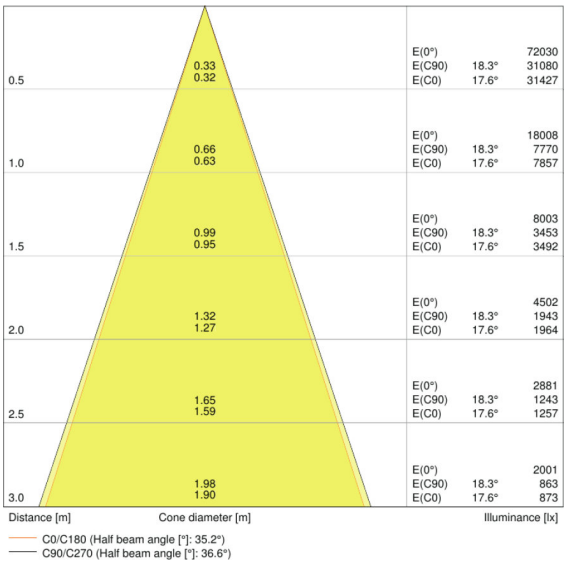

LVK Kegel

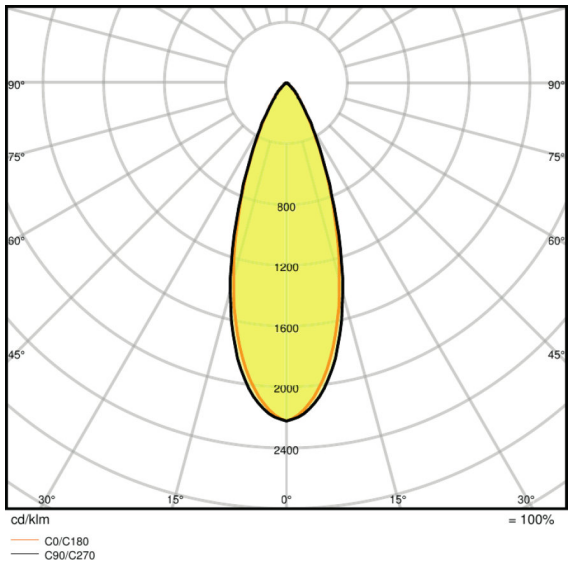

LVK Polar

TECHNISCHE AUSSTATTUNG

- Treiber inbegriffen

VERPACKUNGSINFORMATIONEN

Produkt-Code	Verpackungseinheit (Stück pro Einheit)	Abmessungen (Länge x Breite x Höhe)	Gewicht brutto	Volumen
4058075114005	Faltschachtel 1	210 mm x 525 mm x 170 mm	4050,00 g	18.74 dm³
4058075114012	Versandschachtel 2	535 mm x 220 mm x 400 mm	16760,00 g	47.08 dm³

© 2020, LEDVANCE GmbH. Alle Rechte vorbehalten.

Die genannten Produktnummern beschreiben die kleinste bestellbare Mengeneinheit. Eine Versandeinheit kann mehrere Einzelprodukte beinhalten. Als Bestellmenge verwenden Sie bitte das Ein- oder Mehrfache einer Versandeinheit.

ADDITIONAL CATALOG INFORMATION

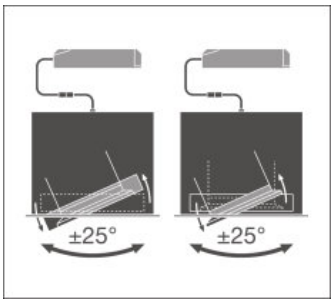

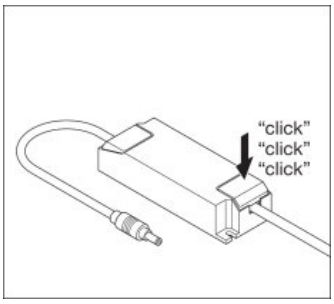

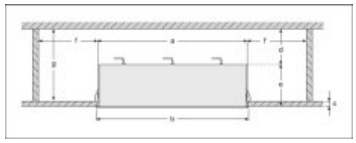

REFERENZEN / VERWEISE

Zur Garantie siehe

- www.ledvance.de/garantie

HAFTUNGSAUSSCHLUSS

Änderungen und Irrtümer vorbehalten. Vergewissern Sie sich, dass Sie immer den neuesten Stand verwenden.

© 2020, LEDVANCE GmbH. Alle Rechte vorbehalten.