PRODUKTDATENBLATT
SST MR16 50 36° 7.8 W/2700K GU5.3

LED SUPERSTAR MR16 12 V | Dimmbare Niedervolt-LED-Reflektorlampen MR16 mit Retrofit-Stecksockel

ANWENDUNGSGEBIETE

- Shops
- Gastgewerbe
- Museen, Galerien
- Wohnräume
- Als Downlight zur Markierung von Gängen, Türen, Treppen, etc.
- Spotbeleuchtung für Lichtakzente
- Vitrinen und Schaufenster
- Anstrahlen wärmeempfindlicher Objekte wie Lebensmittel, Pflanzen usw.
- Außenanwendungen nur in geeigneten Leuchten

PRODUKTVORTEILE

- Sehr lange Lebensdauer von bis zu 25.000 h
- Geringer Energieverbrauch
- Hohe Farbkonsistenz dank engem Binning
- Einfacher Ersatz von Halogenlampen durch kompaktes Design in Vollglas und einzelner Linse
- Ideal für die wirtschaftliche Spotbeleuchtung

PRODUKTEIGENSCHAFTEN

- LED-Alternative zu konventionellen Niedervoltlampen
- Gute Lichtqualität; Farbwiedergabeindex R_a: ≥ 80
- Dimmbar (an vielen handelsüblichen Dimmern, siehe auch www.ledvance.de/dim)
- Quecksilberfreie Lampen

© 2020, LEDVANCE GmbH. Alle Rechte vorbehalten.

TECHNISCHE DATEN

Elektrische Daten

Bemessungsleistung	7,80 W
Nennleistung	7,80 W
Nennspannung	12 V
Leistungsaufnahme der herkömml. Lampe	50 W
Max. Anz. Lampen an Sicherungsa 10 A (B)	20
Max. Anz. Lampen an Sicherungsaut. 16 A (B)	33
Netzleistungsfaktor λ	> 0,50

Photometrische Daten

Lichtstärke [PIM]	1430 cd
Nennlichtstrom	621 lm
Bemessungslichtstrom	621 lm
Lichtstromerhalt am Nennlebensdauerende	0,70
Lichtfarbe (Bezeichnung)	Warm White
Farbtemperatur	2700 K
Lichtstrom	621 lm
Farbwiedergabeindex Ra	≥80
Standardabweichung des Farbabgleichs	≤5 sdcm
Bemessungsfarbtemperatur	2700 K
Farbwiedergabeindex Ra	≥80
Nennnutzlichtstrom 90°	621 lm
Bemessungsnutzlichtstrom 90°	621 lm
Bemessungsspitzenlichtstärke	1430 cd

Lichttechnische Daten

Ausstrahlungswinkel	36 °
Aufwärmzeit (60 %)	< 0,50 s
Startzeit	< 0,5 s
Nennhalbwertswinkel	36 °
Bemessungshalbwertswinkel	36,00 °

© 2020, LEDVANCE GmbH. Alle Rechte vorbehalten.

Abmessungen & Gewicht

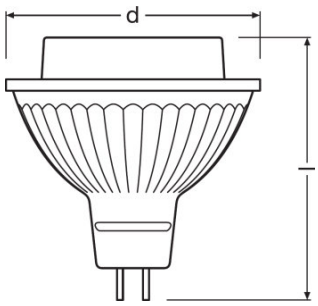

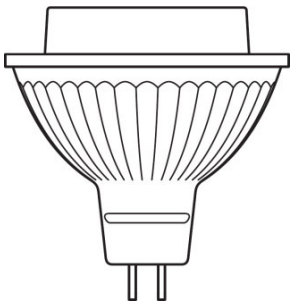

Gesamtlänge	53,0 mm
Durchmesser	51,0 mm
Außenkolben	MR51
Länge	53,0 mm
Maximaler Durchmesser	51,0 mm

Temperaturen & Betriebsbedingungen

Umgebungstemperaturbereich	-20...+40 °C
Maximale Temperatur am Messpunkt tc	90 °C

Lebensdauer

Nennlebensdauer	25000 h
Bemessungslampenlebensdauer	25000 h
Anzahl der Schaltzyklen	100000

Zusätzliche Produktdaten

Sockel (Normbezeichnung)	GU5.3
Quecksilbergehalt	0,0 mg
Quecksilberfrei	Ja
WEEE-Piktogramm anzeigen	Ja
Anmerkung zum Produkt	Alle technischen Parameter gelten für die ganze Lampe/Aufgrund des komplexen Herstellungsprozesses von Leuchtdioden stellen die angegebenen typischen Werte der technischen LED-Parameter nur rein statistische Größen dar, die nicht notwendigerweise den tatsächlichen technischen Parametern jedes einzelnen Produkts, das vom typischen Wert abweichen kann, entsprechen.

Einsatzmöglichkeiten

Dimmbar	Ja

© 2020, LEDVANCE GmbH. Alle Rechte vorbehalten.

Zertifikate & Standards

Energieeffizienzklasse	A+
Energieverbrauch	8 kWh/1000h

Klassifikationen

ILCOS	DRR-7,8/827-12-GU5,3-50/36
Bestellnummer	LSMR16D5036 7,8

Lichtverteilung

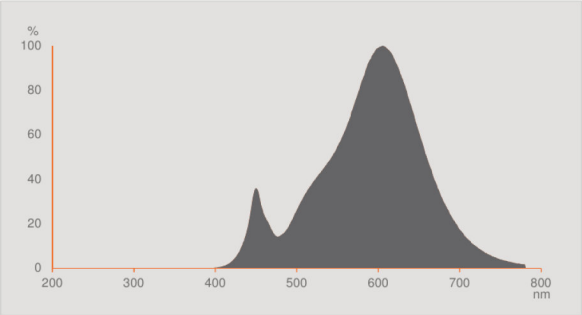

Strahlungsverteilung

VERPACKUNGSINFORMATIONEN

Produkt-Code	Verpackungseinheit (Stück pro Einheit)	Abmessungen (Länge x Breite x Höhe)	Gewicht brutto	Volumen
4052899389991	Blister 1	50 mm x 140 mm x 120 mm	77,00 g	0.84 dm^3
4052899390003	Versandschachtel 10	290 mm x 254 mm x 134 mm	979,00 g	9.87 dm^3

Die genannten Produktnummern beschreiben die kleinste bestellbare Mengeneinheit. Eine Versandeinheit kann mehrere Einzelprodukte beinhalten. Als Bestellmenge verwenden Sie bitte das Ein- oder Mehrfache einer Versandeinheit.

REFERENZEN / VERWEISE

Zur Konformität des Dimmens siehe

© 2020, LEDVANCE GmbH. Alle Rechte vorbehalten.

- www.ledvance.de/dim

Für weitere Produkte und aktuelle Informationen zum Thema LED-Lampen siehe
- www.ledvance.de/ledlampen

Zur Garantie siehe
- www.ledvance.de/garantie

Mehr Informationen unter
- www.ledvance.de/niedervolt-led-lampen

HAFTUNGSAUSSCHLUSS

Änderungen und Irrtümer vorbehalten. Vergewissern Sie sich, dass Sie immer den neuesten Stand verwenden.

© 2020, LEDVANCE GmbH. Alle Rechte vorbehalten.