Maxos Trunking
4MX656 TL5

Mounting instructions

Instructions de montage
Montageanleitung
Montage instruktie
Istruzioni di montaggio
Instrucciones de montaje
Instruções de montagem
Monteringsinstruktioner
Monteringsvejledning
Kokoonpano- ja kiinnitysohjeet
Montaj yönergesi
Οδηγίες συναρμολόγησης
Instrukcja montazu
Szerelési utasítások
Návod k montázi
ИНСТРУКЦИЯ ПО МОНТАЖУ
Návod k montáží

CL I

IP20

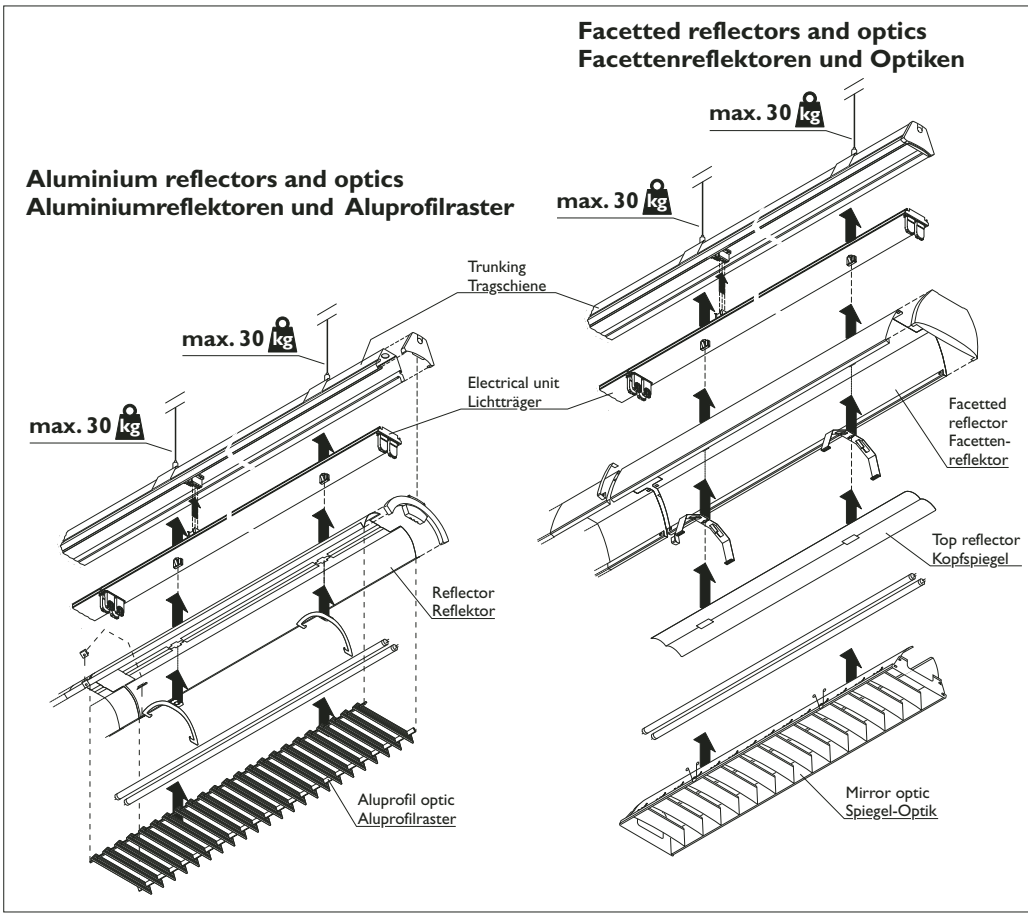

Length trunking sections
Maße Tragschiene

Type	L (mm)		
49* 1	1479	=	1 x 1479 mm
49* 2	2958	=	2 x 1479 mm
49* 3	4437	=	3 x 1479 mm
54** 1	1179	=	1 x 1179 mm
54** 2	2358	=	2 x 1179 mm
54** 3	3537	=	3 x 1179 mm

* 49 W-length = 35 W-length
= 80 W-length
* 49 W-Länge = 35 W-Länge
= 80 W-Länge
** 54 W-length = 28 W-length
** 54 W-Länge = 28 W-Länge

Suspension with
Befestigung mit
9MX056 CPI

Page/Seite 3

4427 102 66240
© 01/2019 Signify Holding. All rights reserved
Data subject to change without notice
Printed in Poland
www.philips.com/lighting

PHILIPS

Trunking/Tragschiene

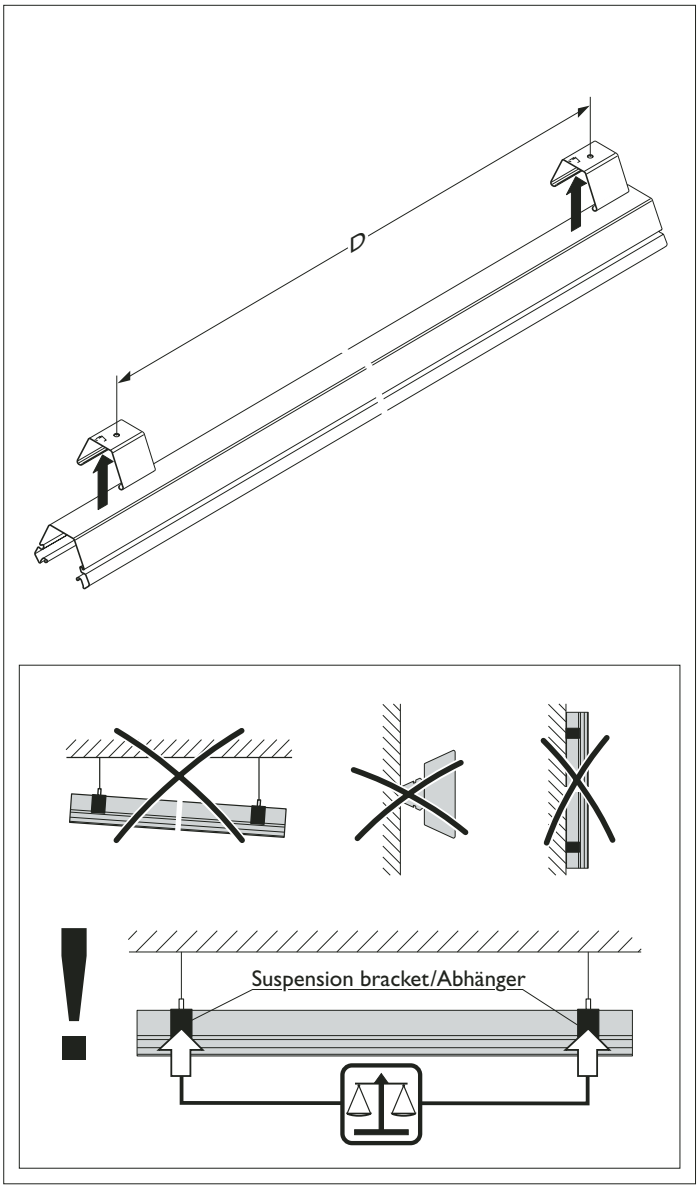

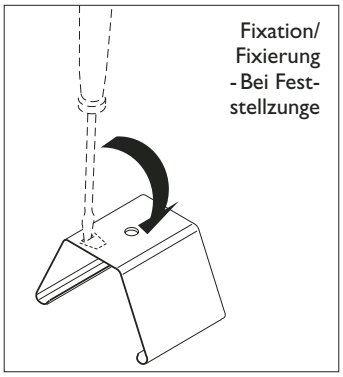

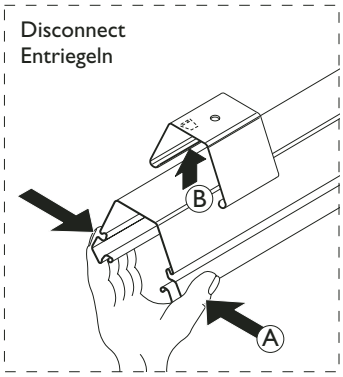

9MX056 PB
Profile bracket for visible T-profiles
Abhänger für sichtbares T-Profil

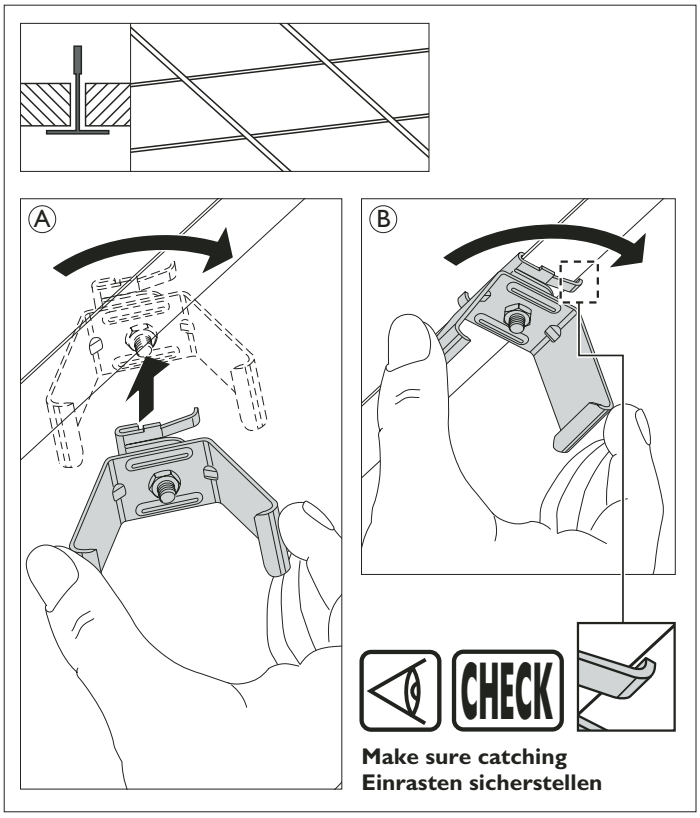

9MX056 CP
Outer coupling piece/Außenkupplung

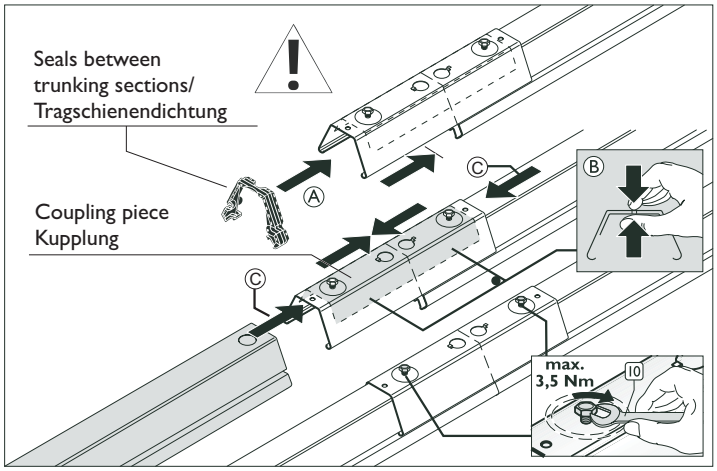

Suspension distances with outer coupling piece
Abhängeabstände mit Außenkupplung

X = 0,1 - 0,7 m

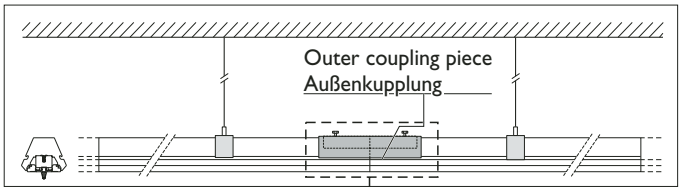

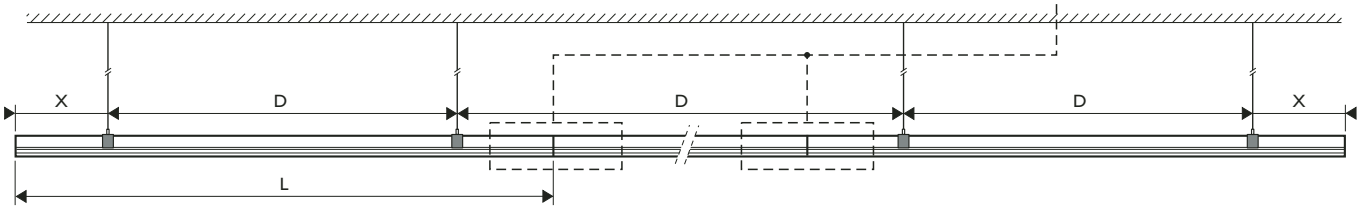

D ≤ ..... m						
5,00 m	4,70 m	4,60 m	4,20 m	4,20 m	4,00 m	3,80 m

9MX056 CPI
Internal guiding piece/Ausrichtelement

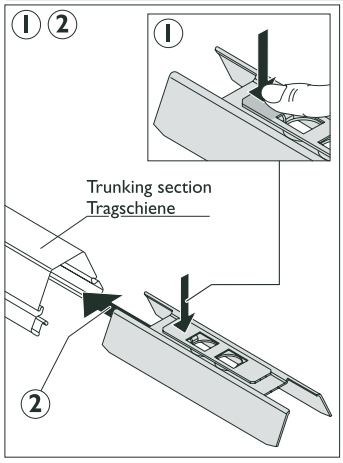

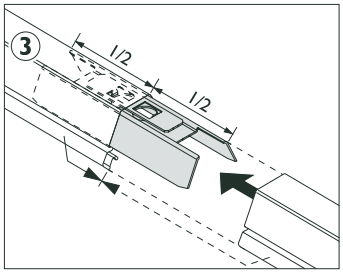

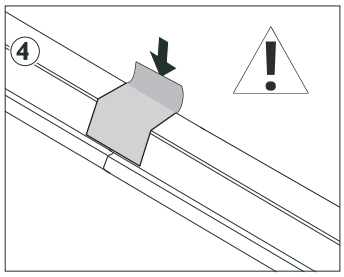

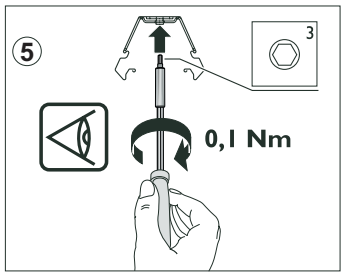

Suspension distances with internal guiding piece
Abhängeabstände mit Ausrichtelement

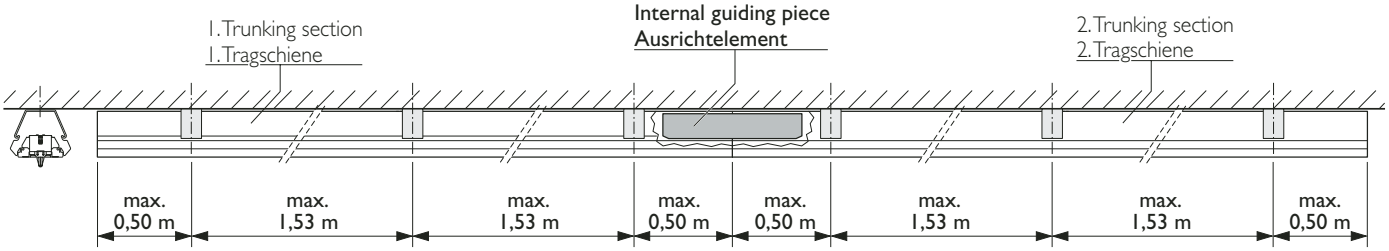

Electrical connection/Elektrischer Anschluss

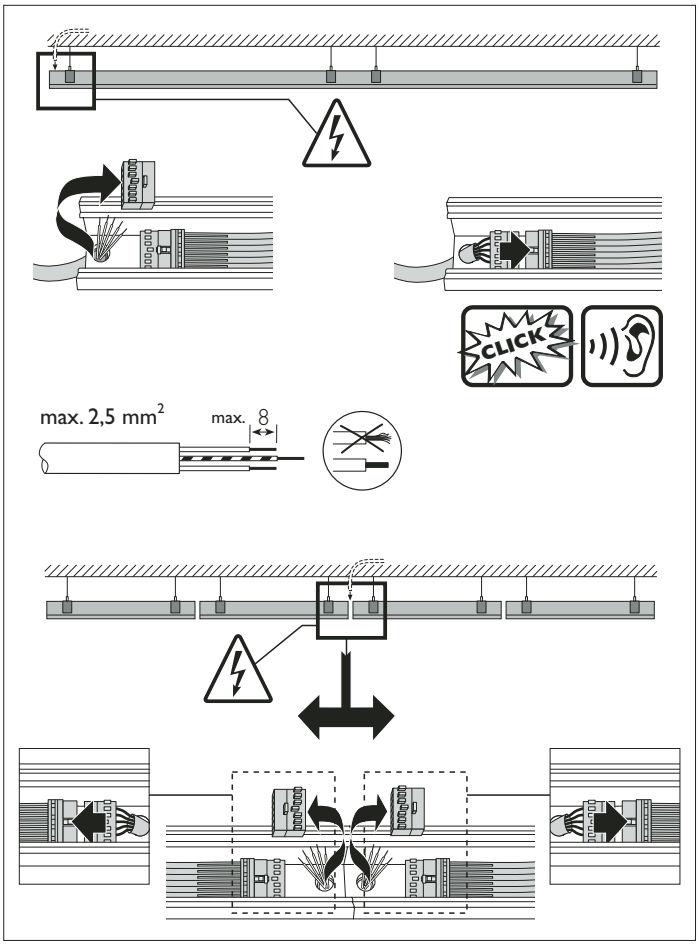

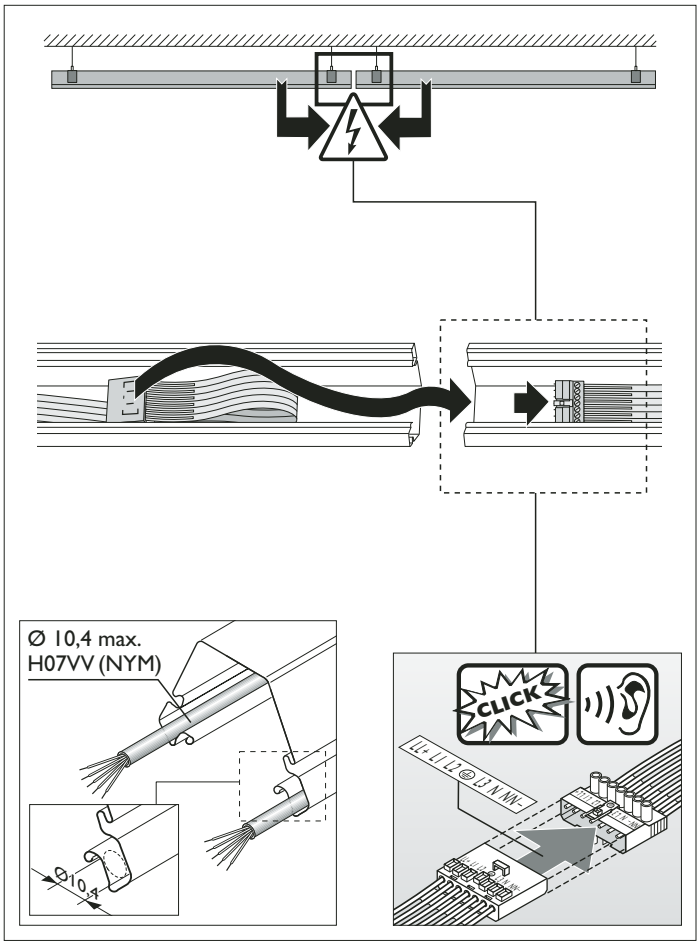

Phase selection/Phasenwahl

Xitanium 17W 0.3-0.7A 24V TE/I 230V		Xitanium 17W 0.3-0.7A 24V I 230V	Xitanium 25W 0.3-1A 36V TD/I
Inom (A)	0,15	0,15	0,2
Imax (A)	21	21	16
Tref (us)	400	400	400
MCB	Nr Drivers Max		
B-10A	7	7	17
B-16A	12	12	28
C-10A	13	13	28
C-16A	22	22	47

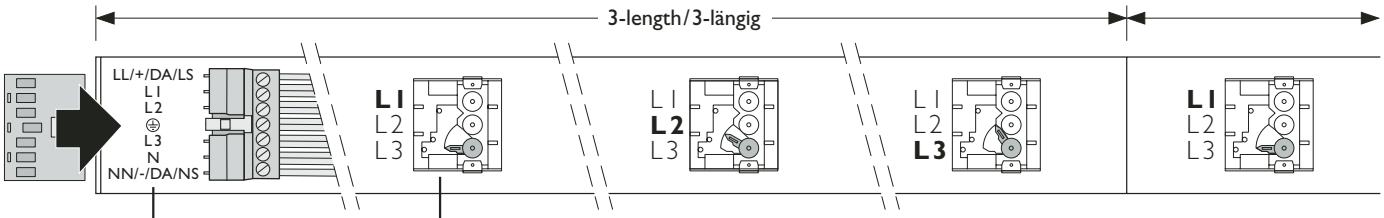

Specific electrical unit *Spezieller Lichtträger*	
DALI	DA
	DA
Touch + Dimm	LS
	NS
HFR 1-10V	+
	-
Emergency Light *Notlicht*	LL
	NN

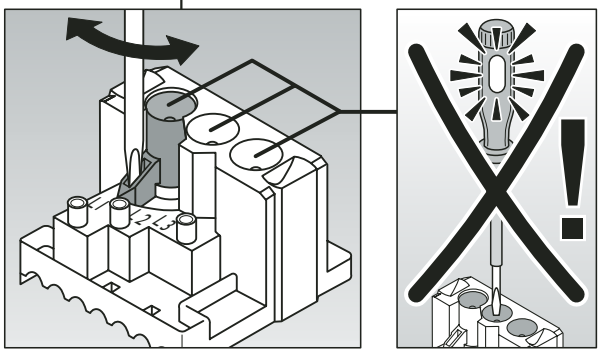

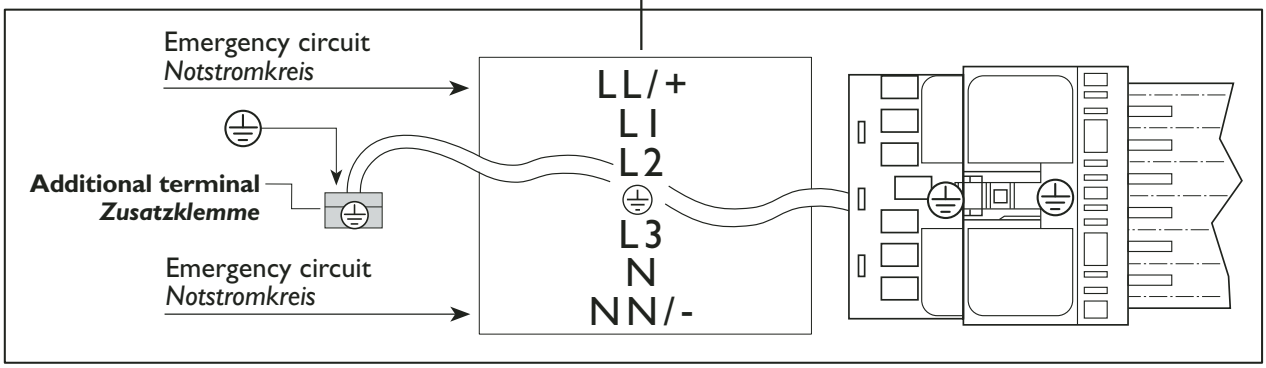

Aluminium reflectors and optics
Aluminiumreflektoren und Aluprofilraster

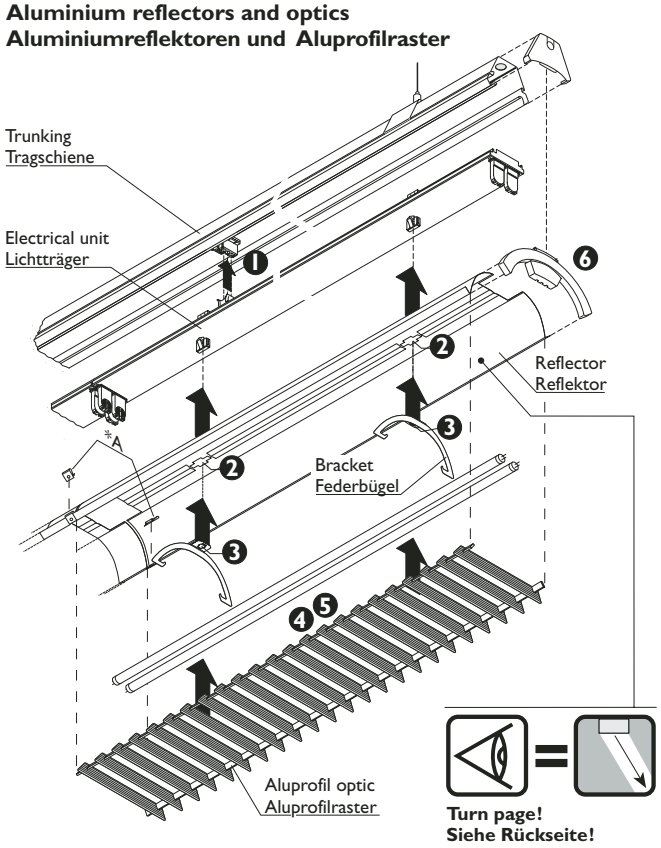

*A - Clip (optional)

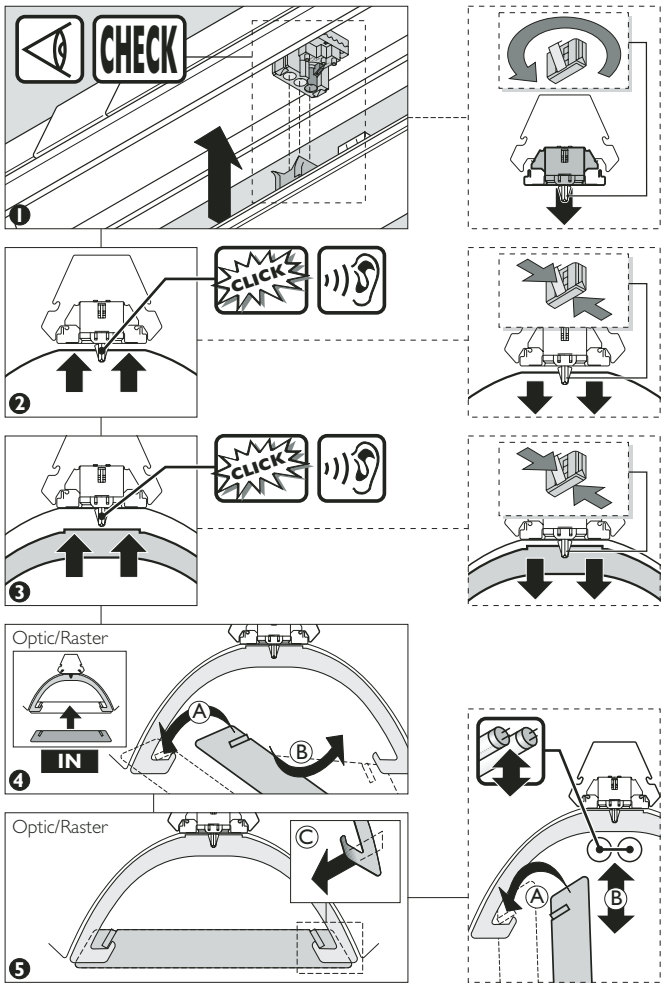

Note:
For special reflectors!
Hinweis:
Bei Sonderreflektoren!

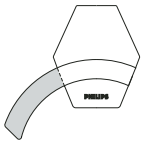

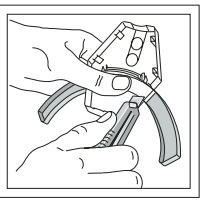

Facetted reflectors and optics
Facettenreflektoren und Optiken

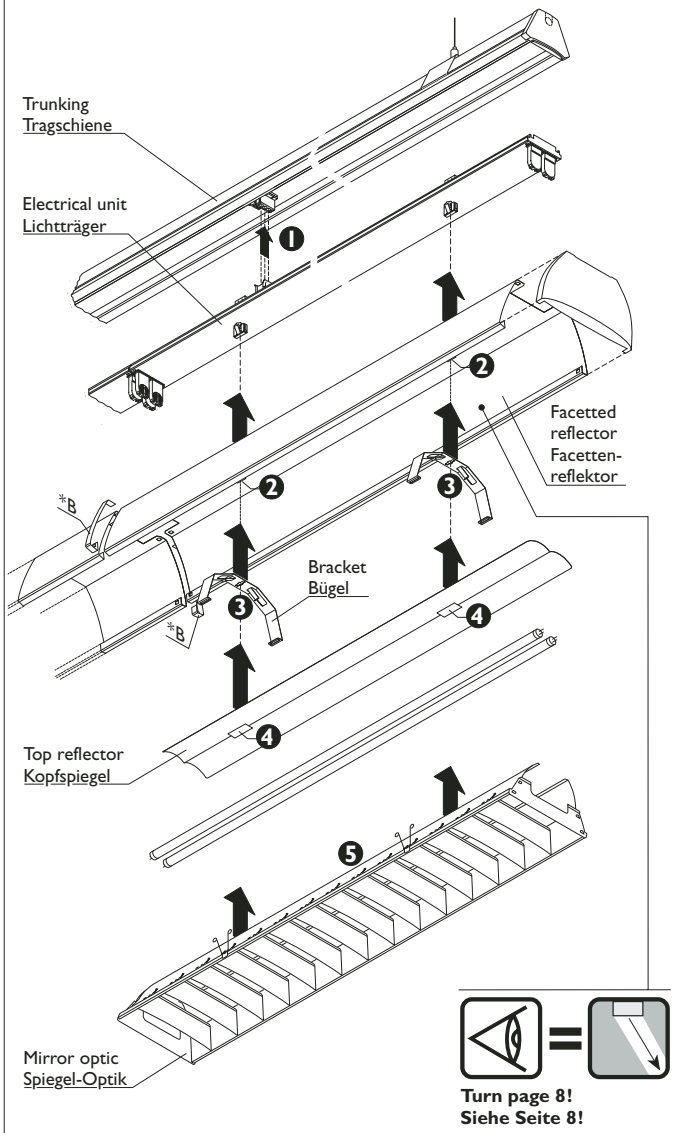

*B - Reflector coupling piece
Reflektor Verbinder

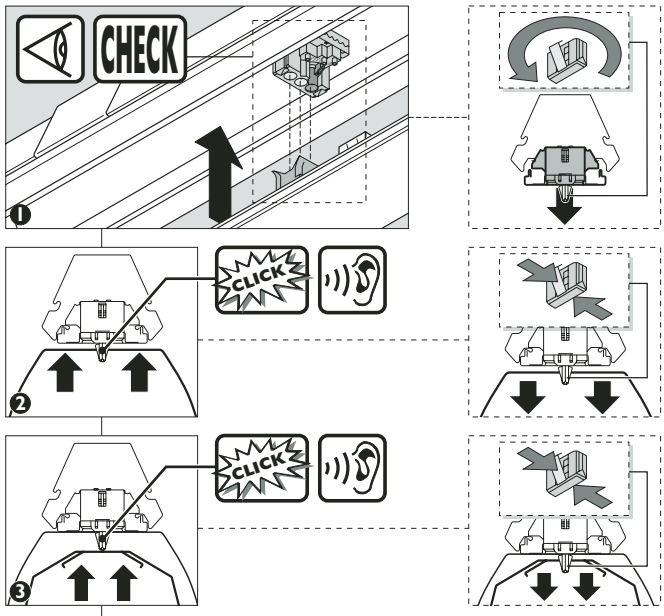

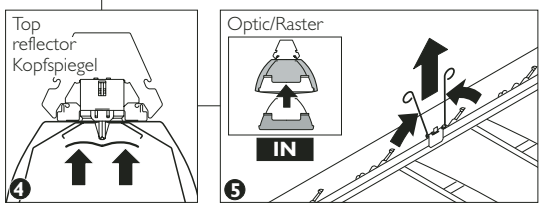

Suspension brackets/AbhängerSuspension brackets/Abhänger

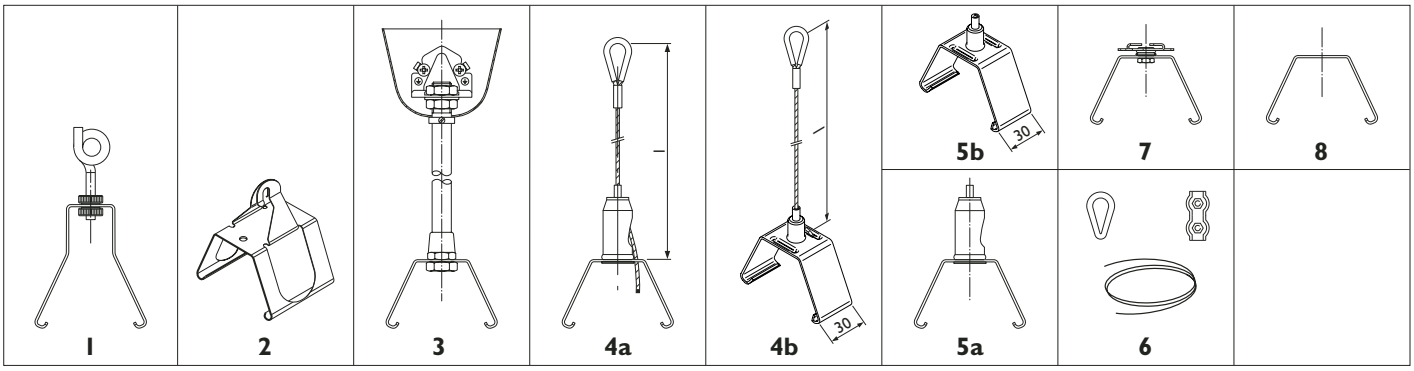

Pos.		Description	Beschreibung	EOC
1	9MX056 CBA SI	chain bracket, adjustable (35 mm), silver	Kettenabhänger, höhenverstellbar (35 mm), silber	217 557 00
	9MX056 CBA WH	chain bracket, adjustable (35 mm), white	Kettenabhänger, höhenverstellbar (35 mm), weiß	217 540 00
2	9MX056 CB SI	chain bracket, silver	Kettenabhänger, silber	556 762 99
	9MX056 CB WH	chain bracket, white	Kettenabhänger, weiß	556 786 99
	9MX056 CB ZC	chain bracket, zinc	Kettenabhänger, zink	557 073 99
3	9MX056 MB-ST-L1250 SI	mounting bracket with suspension tube l=1250 mm, silver	Rohrpendelabhänger, l=1250 mm, silber	107 919 00
	9MX056 MB-ST-L1250 WH	mounting bracket with suspension tube l=1250 mm, white	Rohrpendelabhänger, l=1250 mm, weiß	107 827 00
4 a	9MX056 MB-SW-L1250 SI	mounting bracket with suspension wire	Universalabhänger mit Stahlseil 2 mm und Kausche,	107 933 00
		l=1250 mm, silver	l=1250 mm, silber	
	9MX056 MB-SW-L1250 WH	mounting bracket with suspension wire	Universalabhänger mit Stahlseil 2 mm und Kausche,	107 841 00
		l=1250 mm, white	l=1250 mm, weiß	
4 b	9MX056 MB-SW-L1250 SI	mounting bracket with suspension wire	Universalabhänger mit Stahlseil 2 mm und Kausche,	259 854 00
		l=1250 mm, silver, width 30 mm	l=1250 mm, silber, Breite 30 mm	
	9MX056 MB-SW-L1250 WH	mounting bracket with suspension wire	Universalabhänger mit Stahlseil 2 mm und Kausche,	259 212 00
		l=1250 mm, white, width30 mm	l=1250 mm, weiß, Breite 30 mm	
4 a	9MX056 MB-SW-L3000 SI	mounting bracket with suspension wire	Universalabhänger mit Stahlseil 2 mm und Kausche,	107 940 00
		l=3000 mm, silver	l=3000 mm, silber	
	9MX056 MB-SW-L3000 WH	mounting bracket with suspension wire	Universalabhänger mit Stahlseil 2 mm und Kausche,	107 858 00
		l=3000 mm, white	l=3000 mm, weiß	
4 b	9MX056 MB-SW-L3000 SI	mounting bracket with suspension wire	Universalabhänger mit Stahlseil 2 mm und Kausche,	259 878 00
		l=3000 mm, silver, width 30 mm	l=3000 mm, silber, Breite 30 mm	
	9MX056 MB-SW-L3000 WH	mounting bracket with suspension wire	Universalabhänger mit Stahlseil 2 mm und Kausche,	258 673 00
		l=3000 mm, white, width30 mm	l=3000 mm, weiß, Breite 30 mm	
5 a	9MX056 MB-SW SI	mounting bracket for suspension wire (2 mm), silver	Universalabhänger für Stahlseil 2 mm, silber	571 994 99
	9MX056 MB-SW WH	mounting bracket for suspension wire (2 mm), white	Universalabhänger für Stahlseil 2 mm, weiß	538 669 99
5 b	9MX056 MB-SW SI	mounting bracket for suspension wire (2 mm), silver, width 30 mm	Universalabhänger für Stahlseil 2 mm, silber, Breite 30 mm	662 791 99
	9MX056 MB-SW WH	mounting bracket for suspension wire (2 mm), white, width 30 mm	Universalabhänger für Stahlseil 2 mm, weiß, Breite 30 mm	662 807 99
6 a	9MX056 SWF SET	suspension wire fixation set (2 sleeves, 2 clamps)	Stahlseilbefestigung (2 Kauschen, 2 Klemmen)	107 971 00
6 b	9MX056 SW2	suspension wire diameter 2 mm / per meter	Stahlseil Durchmesser 2 mm (Länge in m)	551 088 99
7	9MX056 PB SI	profile bracket for visible T-profiles, silver	Abhänger für sichtbares T-Profil, silber	572 007 99
	9MX056 PB WH	profile bracket for visible T-profiles, white	Abhänger für sichtbares T-Profil, weiß	571 949 99
	9MX056 PB SI	profile bracket for visible T-profiles, silver, width 30 mm	Abhänger für sichtbares T-Profil, silber, Breite 30 mm	662 821 99
	9MX056 PB WH	profile bracket for visible T-profiles, white, width 30 mm	Abhänger für sichtbares T-Profil, weiß, Breite 30 mm	661 879 99
8	9MX056 MB SI	mounting bracket for ceiling fixation, silver	Abhänger für direkte Deckenmontage, silber	571 963 99
	9MX056 MB WH	mounting bracket for ceiling fixation, white	Abhänger für direkte Deckenmontage, weiß	571 918 99
	9MX056 MB SI	mounting bracket for ceiling fixation, silver, width 30 mm	Abhänger für direkte Deckenmontage, silber, Breite 30 mm	662 777 99
	9MX056 MB WH	mounting bracket for ceiling fixation, white, width 30 mm	Abhänger für direkte Deckenmontage, weiß, Breite 30 mm	661 886 99

Reflectors/Reflektoren

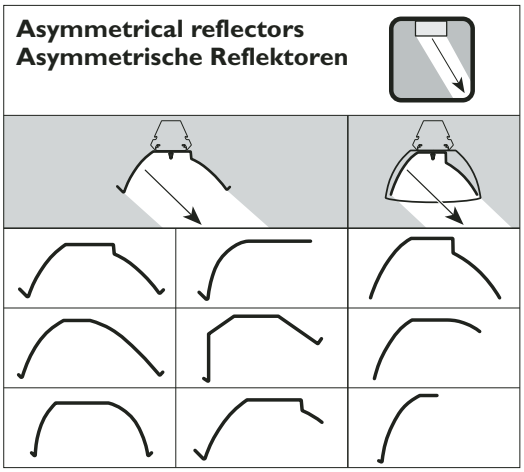

GEALUX ⇨ MAXOS

Disassembly of hook/Demontage des Federhaken

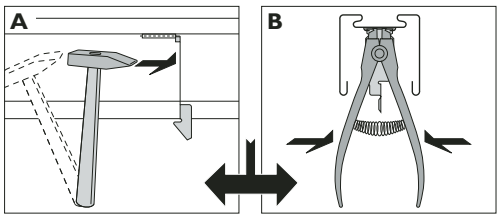

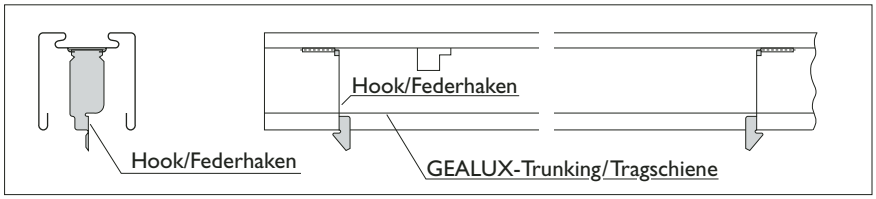

Mounting of electrical unit/Montage des Lichtträgers

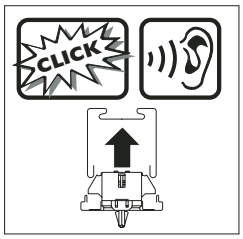

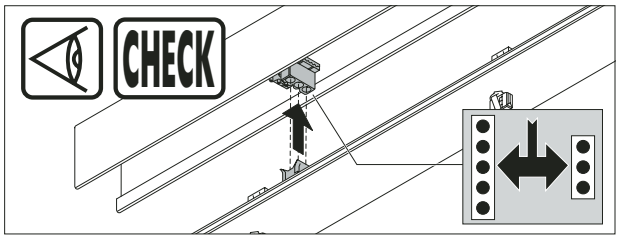

Option:
DALI C-2R

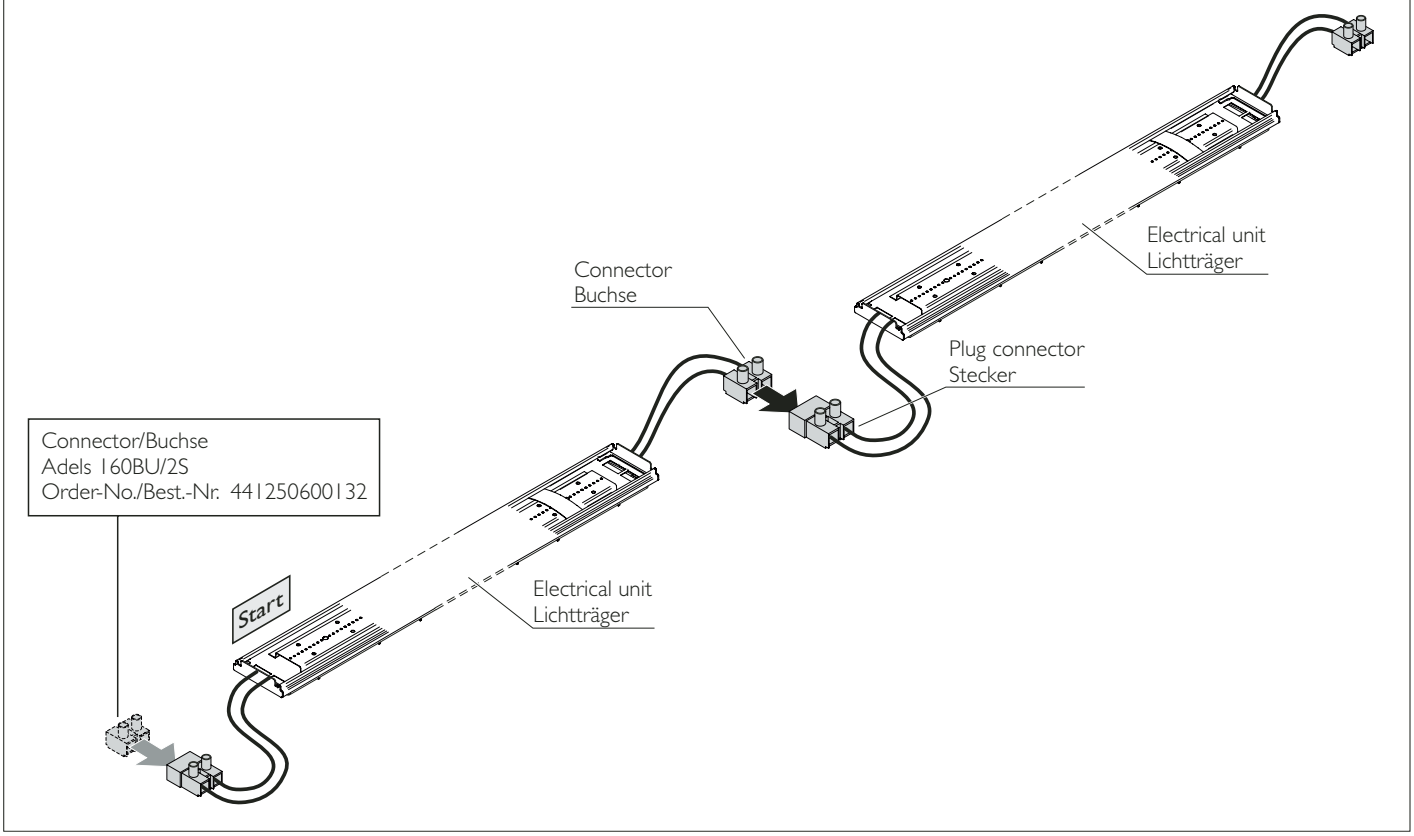

© 2019 Signify Holding.
All rights reserved. This document contains information relating to the product portfolio of Signify which information may be subject to change. No representation or warranty as to the accuracy or completeness of the information included herein is given and any liability for any action in reliance thereon is disclaimed. The information presented in this document is not intended as any commercial offer and does not form part of any quotation or contract. Philips and the Philips Shield Emblem are registered trademarks of Koninklijke Philips N.V.. All other trademarks are owned by Signify Holding or their respective owners.

Signify Holding.
The Netherlands

4427 102 66240
© 01/2019 Signify Holding. All rights reserved
Data subject to change without notice
Printed in Poland
www.philips.com/lighting

PHILIPS

Technical Data/Technische Daten

Suspension distances

Recommended suspension distances = 3,5 meter, maximum permissible suspension distance for MAXOS light-lines see chart.
The deflection of the trunking does not exceed 10 mm between two fixation points, at a maximum load of 30 kg with a safety factor of 5 per suspension point.
The maximum overhang at the end of the light-line should not be more than half a lamp length, the minimum overhang must be 100 mm. These values are valid for normal position of use of the light-lines.
When mounted directly to the ceiling or usage of internal coupling piece (9MX056 CPI), use one suspension per length of electrical unit.

Befestigungsabstände

Empfohlene Befestigungsabstände = 3,50 Meter.
Maximal zulässige Befestigungsabstände für Maxos-Lichtbänder siehe Tabelle.
Die Durchbiegung der Tragschiene ist nicht größer als 10 mm zwischen 2 Befestigungspunkten, bei einer max. zulässigen Belastbarkeit von 30 kg bei 5facher Sicherheit pro Befestigungspunkt.
Der max. Überhang am Lichtbandende soll 1/2 Lampenlänge nicht überschreiten, der min. Überhang muss 100 mm betragen. Die Werte gelten für normale Gebrauchslage der Lichtbänder.
Bei direkter Deckenmontage, bzw. Verwendung der Innenkupplung (9MX056 CPI), ist für jede Lichtbandeinheit (Lampenlänge) ein Abhänger vorzusehen.

Maximum permissible suspension distance in meter (L):

Type		1-lamp	2-lamp
Free radiating/bare	HF-gear	5,0	4,7
With reflector	HF-gear	4,6	4,2
With reflector and louver	HF-gear	4,2	3,8

Maximaler Befestigungsabstand in Meter (L):

Typ		1-lampig	2-lampig
Freistrahlend	EVG	5,0	4,7
Reflektor	EVG	4,6	4,2
Reflektor mit Raster	EVG	4,2	3,8

Note:
The maximum permissible suspension distance for MAXOS light-lines are based on a static stability under load of 30 kg (300 N) per fixation point.
The industrial standards/norms have to be followed when installing MAXOS light-lines.
In case of significant fluctuations in temperature length-expanding must be taken into account, the expansions coefficient is 0,012 mm/°K m.

Hinweis:
Alle zulässigen Befestigungsabstände beruhen auf einer statischen Belastbarkeit von 30 kg (300N) pro Aufhänger.
Bei der Montage ist die Vorschrift VDE 0100 Teil 559 zu beachten.
Bei der Montage von Maxos-Lichtbändern ist darauf zu achten, dass in Abhängigkeit von größeren Temperaturänderungen Längenausdehnungen auftreten können, die bei der Montage entsprechend berücksichtigt werden müssen.
Der Ausdehnungskoeffizient beträgt: 0,012 mm/°K m.

Maximum permissible number of electrical units per conductor/wire

Criteria:
U_n = 106 %
max. currant 16 A
max. voltage loss ≤ 5 %
Balanced currents on light-lines (L1, L2, L3)

Note: Calculation of loop resistance has to be provided by the customer!

Maximale Anzahl der Lichtträger pro Außenleiter in MAXOS-Lichtbändern mit Lampen TL5 (16 mm Ø)

Meß- und Berechnungskriterien:
U_n = 106 %
max. Außenleiterstrom 16 A
max. Spannungsfall ≤ 5 %
Symmetrische Belastung der Lichtbänder

Hinweis: Die Berechnung des Schleifenwiderstandes muss bauseits erfolgen!

HF-gear-type	wiring		HF-gear-type	wiring	
	1,5 mm²	2,5 mm²		1,5 mm²	2,5 mm²
HF-P 128 TL5	43	56	HF-R 128 TL5	36	53
HF-P 228 TL5	30	40	HF-R 228 TL5	30	40
HF-P 135 TL5	35	45	HF-R 135 TL5	33	43
HF-P 235 TL5	24	32	HF-R 235 TL5	24	32
HF-P 149 TL5	29	38	HF-R 149 TL5	29	37
HF-P 249 TL5	21	27	HF-R 249 TL5	20	27
HF-P 154 TL5	32	41	HF-R 154 TL5	28	36
HF-P 254 TL5	22	28			
HF-P 180 TL5	23	30			
2 HF-P 180 TL5	16	21			

EVG-Typ	Durchverdrahtung		EVG-Typ	Durchverdrahtung	
	1,5 mm²	2,5 mm²		1,5 mm²	2,5 mm²
HF-P 128 TL5	43	56	HF-R 128 TL5	36	53
HF-P 228 TL5	30	40	HF-R 228 TL5	30	40
HF-P 135 TL5	35	45	HF-R 135 TL5	33	43
HF-P 235 TL5	24	32	HF-R 235 TL5	24	32
HF-P 149 TL5	29	38	HF-R 149 TL5	29	37
HF-P 249 TL5	21	27	HF-R 249 TL5	20	27
HF-P 154 TL5	32	41	HF-R 154 TL5	28	36
HF-P 254 TL5	22	28			
HF-P 180 TL5	23	30			
2 HF-P 180 TL5	16	21			

Maximum permissible number of electrical units with HF-gears in case of contemporary switch-on

Circuit breaker B 16 A

HF-gear-type			
HF-gear HF-performer		**HF-gear HF-regulator/Dali**	
HF-P 128 TL5	30	HF-R/D 128 TL5	28
HF-P 228 TL5	28	HF-R/D 228 TL5	28
HF-P 135 TL5	30	HF-R/D 135 TL5	28
HF-P 235 TL5	28	HF-R/D 235 TL5	12
HF-P 149 TL5	30	HF-R/D 149 TL5	28
HF-P 249 TL5	12	HF-R/D 249 TL5	12
HF-P 154 TL5	30	HF-R/D 154 TL5	28
HF-P 254 TL5	12	HF-R/D 254 TL5	12
HF-P 180 TL5	12	HF-R/D 180 TL5	12

Maximale Anzahl der Leuchten mit EVG bei gleichzeitigem Einschalten

Absicherung durch Leitungsschutzschalter B 16 A

EVG Typ			
EVG HF-Performer		**EVG HF-Regulator/Dali**	
HF-P 128 TL5	30	HF-R/D 128 TL5	28
HF-P 228 TL5	28	HF-R/D 228 TL5	28
HF-P 135 TL5	30	HF-R/D 135 TL5	28
HF-P 235 TL5	28	HF-R/D 235 TL5	12
HF-P 149 TL5	30	HF-R/D 149 TL5	28
HF-P 249 TL5	12	HF-R/D 249 TL5	12
HF-P 154 TL5	30	HF-R/D 154 TL5	28
HF-P 254 TL5	12	HF-R/D 254 TL5	12
HF-P 180 TL5	12	HF-R/D 180 TL5	12