BENO LED

LED- Deckenleuchte

BENO 18W NW-O-W

		[W]	[lm]	Tc [K]		SENSOR
BENO 18W NW-O-W	**32940**	18	1550	4000	weiß	
BENO 18W NW-L-W	**32942**	18	1550	4000	weiß	
BENO 18W NW-O-SE W	**32944**	18	1550	4000	weiß	Mikrowellen-
BENO 18W NW-L-SE W	**32946**	18	1550	4000	weiß	Mikrowellen-
BENO N 18W NW-O-SE GR	**32948**	18	1400	4000	graphit	Mikrowellen-
BENO N 18W NW-L-SE GR	**32949**	18	1400	4000	graphit	Mikrowellen-
BENO N 18W NW-O-GR	**33348**	18	1400	4000	graphit	
BENO N 18W NW-L-GR	**33349**	18	1400	4000	graphit	
BENO 18W WW-L-GR	**33380**	18	1350	3000	graphit	
BENO 18W WW-L-W	**33381**	18	1480	3000	weiß	
BENO 18W WW-O-GR	**33382**	18	1350	3000	graphit	
BENO 18W WW-O-W	**33383**	18	1480	3000	weiß	

Kanlux BENO LED ist eine Serie von Wand- und Deckenleuchten mit oder ohne Bewegungssensor. Das Design der Leuchte ist geschützt, was bedeutet, dass die BENO LED nur bei Kanlux erhältlich ist. Die hohe Beständigkeit gegen Witterungseinflüsse ist durch IP54 gewährleistet. Die LED-Leuchte BENO kann sowohl im Innenbereich (Bad, Küche, Wohnraum), als auch im Außenbereich (Fassade) schnell und unkompliziert montiert werden.

- Gehäusematerial: Kunststoff
- Abdeckungsmaterial: Kunststoff

Technische Änderungen vorbehalten. Die in diesem Material enthaltenen Daten sind nicht rechtsverbindlich.

BENO LED

LED- Deckenleuchte

BENO 18W NW-O-W

BENO 18W NW-L-W

BENO 18W NW-O-SE W

BENO 18W NW-L-SE W

BENO N 18W NW-O-SE GR

BENO N 18W NW-L-SE GR

BENO N 18W NW-O-GR

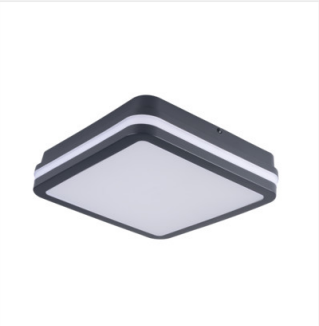

BENO N 18W NW-L-GR

Technische Änderungen vorbehalten. Die in diesem Material enthaltenen Daten sind nicht rechtsverbindlich.

DE

BENO LED

LED- Deckenleuchte

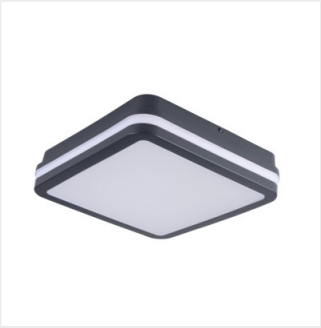

BENO 18W WW-L-GR

BENO 18W WW-L-W

BENO 18W WW-O-GR

BENO 18W WW-O-W

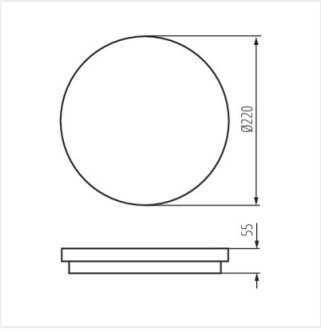

BENO 18W O

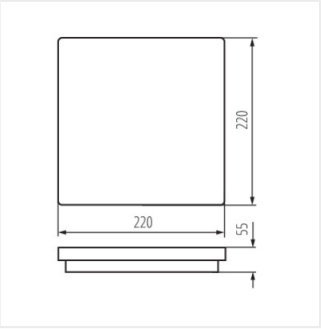

BENO 18W L

Technische Änderungen vorbehalten. Die in diesem Material enthaltenen Daten sind nicht rechtsverbindlich.

DE