Montage-und Gebrauchsanweisung

GB Assembly and Usage Instructions
PL Żnstrukcja montażu I użytkowania
F Instructions de montage et d'utilisation
RUS Инструкция по монтажу и эксплуатации

B-LEUCHTEN Vertriebs GmbH & Co. KG
Hüttenstr.4
D-59759 Arnsberg
Info@b-leuchtenvertrieb.de

DE: Dieses Produkt enthält eine Lichtquelle der Ennergieeffizienzklasse F
EN: This product contains light source(s) of energy efficiency class(es) F
FR: Ce produit contient une/des source(s) lumineuse(s) de classe(s) d'efficacité énergétique F
PL: Produkt zawiera źródła światła o klasie(-ach) efektywności energetycznej F
RU: Это изделие содержит источники света с класом энергопотребления F

20722/3-XX

NACH VDE-VORSCHRIFT 0100 DARF DIESE LEUCHTE NUR VON EINER FACHKRAFT (Z.B. ELEKTRIKER) MONTIERT WERDEN
LED NUR DURCH DEN HERSTELLER TAUSCHBAR
SOLLTEN DICHTUNGEN FEHLEN ODER BESCHÄDIGT SEIN DARF LEUCHTE NICHT IN FUNKTION GENOMMEN WERDEN
ERSATZTEILE SIND ÜBER DEN HERSTELLER ZU BEZIEHEN

Nur für Beton und Stein

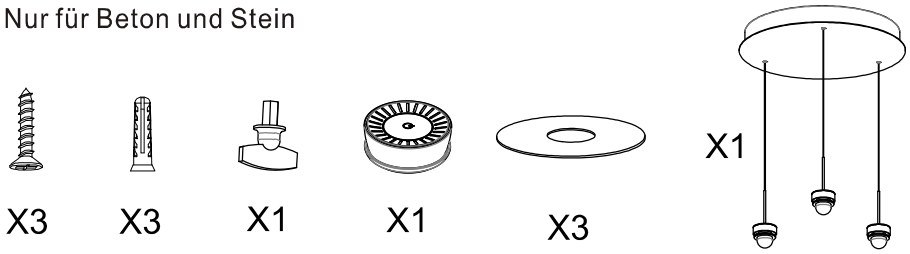

DE: zur Steuerung des B-Links benötigen Sie 2x AAA-Batterien
Die Batterien sind nicht im Lieferumfang enthalten

E: 2x AAA batteries are required to control the B-Link
The batteries are not included in the scope of delivery

1

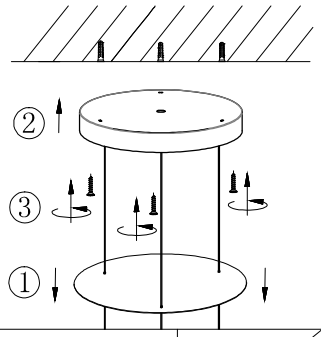

2

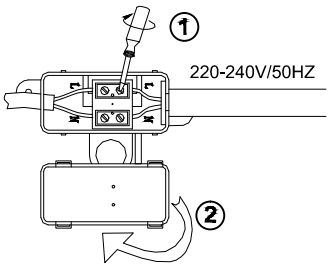

3

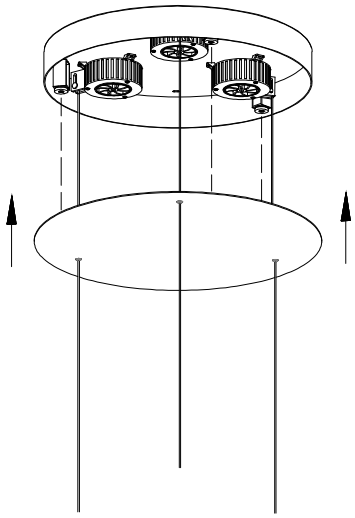

4

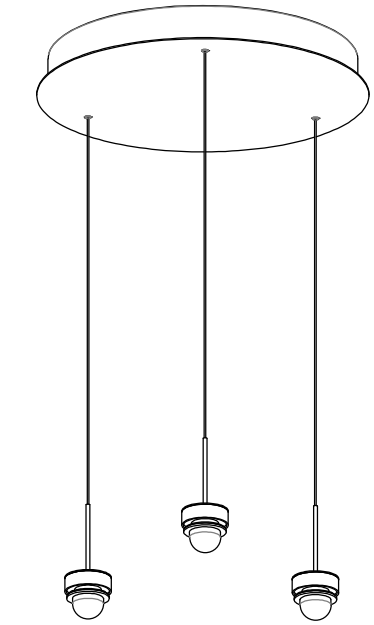

Nachstellen der Höhenverstellung
Adjust the tension

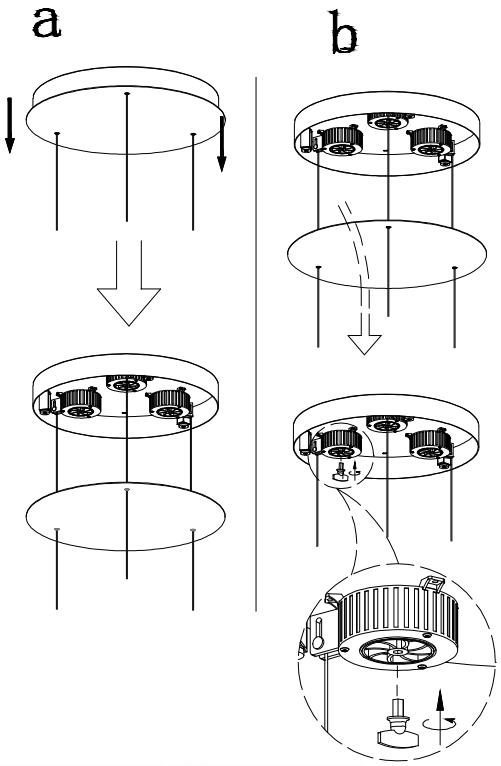

Dieses Produkt enthält eine Lichtquelle
der Energieeffizienzklasse F.

Montage-und Gebrauchsanweisung

GB Assembly and Usage Instructions
F Instructions de montage et d'utilisation
PL Żnstrukcja montażu I użytkowania
RUS Инструкция по монтажу и эксплуатации

B-LEUCHTEN Vertriebs GmbH & Co. KG
Hüttenstr.4
D-59759 Arnsberg
Info@b-leuchtenvertrieb.de

27.00150

NACH VDE-VORSCHRIFT 0100 DARF DIESE LEUCHTE NUR VON EINER FACHKRAFT (Z.B. ELEKTRIKER) MONTIERT WERDEN
LED NUR DURCH DEN HERSTELLER TAUSCHBAR
SOLLTEN DICHTUNGEN FEHLEN ODER BESCHÄDIGT SEIN DARF LEUCHTE NICHT IN FUNKTION GENOMMEN WERDEN
ERSATZTEILE SIND ÜBER DEN HERSTELLER ZU BEZIEHEN

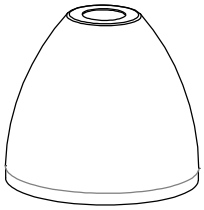

X3

1

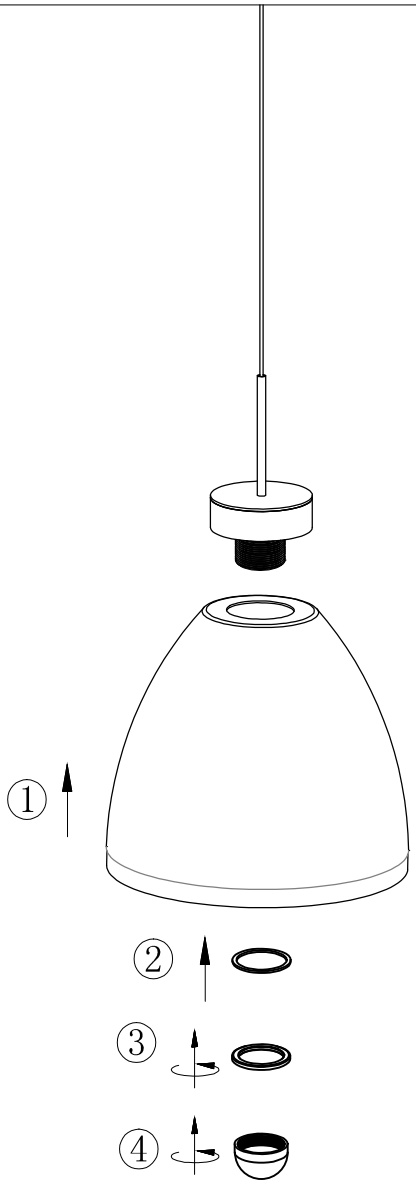

Blink
REMOTE

on / off

dimming / colour change

1. BATTERIEWECHSEL

A

B

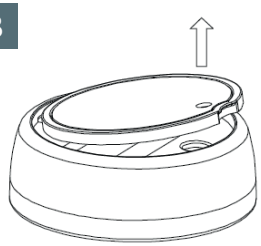

C

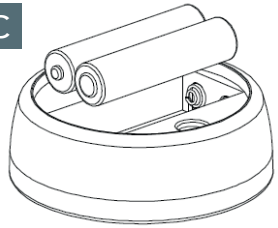

D

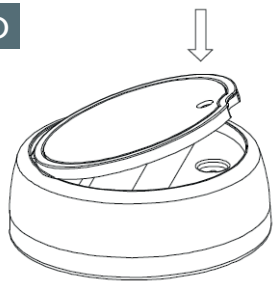

E

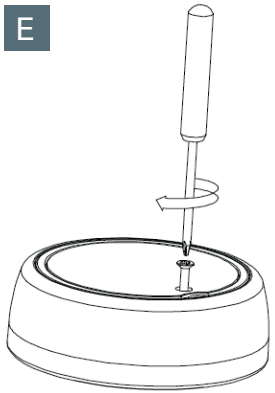

2. VERBINDEN

Die Leuchte über den Wandschalter ausschalten. Die B-Link-Fernbedienung max. 60cm von der Leuchte entfernt gedrückt halten und Leuchte wieder über den Wandschalter einschalten. Die Leuchte bestätigt durch 3-maliges Aufflackern die erfolgreiche Verbindung mit der Fernbedienung.

3. WIE BENUTZE ICH DIE B-LINK-FERNBEDIENUNG

A. An/Aus
Fernbedienung kurz drücken

B. Dimmen
Drehen Sie die den Rendelring der Fernbedienung im Uhrzeigersinn um die Leuchte heller und gegen den Uhrzeigersinn um die Leuchte dunkler einzustellen.

C. CCT / Farbverstellung
Für Leuchten mit CCT oder tunable white können Sie durch 2-maliges schnelles drücken der Fernbedienung zwischen dem Dimm- und dem Farbverstellmodus wechseln. Der Farbwechsel wird dann ebenfalls durch drehen des Rendelrings gesteuert.

D. STEUERUNG
Haben sie eine Leuchte, wo sich das direkte und indirekte Licht getrennt an und ausschalten lässt, so wechseln sie zwischen diesen Szenen ebenfalls durch zweimaliges schnelles drücken der mittleren Taste der Fernbedienung.

ACHTUNG:

Ihre Leuchte ist bei der Erstinbetriebnahme bereits mit der Fernbedienung verbunden!

Blink
REMOTE

on / off

dimming / colour change

1. HOW TO CHANGE NEW BATTERY

A

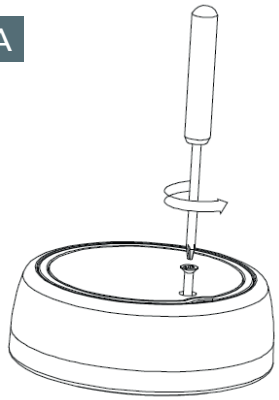

B

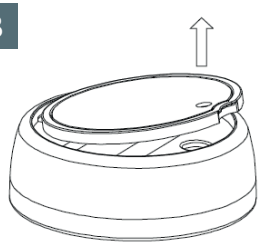

C

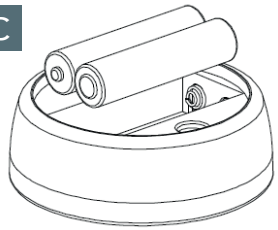

D

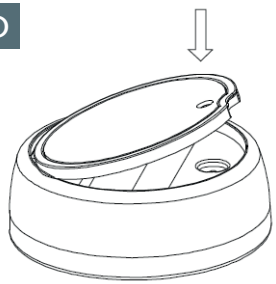

E

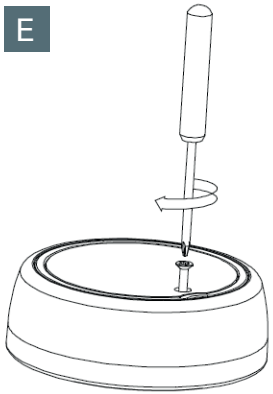

2. PAIRING

When the lamp is powered off, press and hold the button of the remote, then power on the lamp. The lamp will flash three times which indicating the pairing is successfully done.

3. HOW TO USE B-LINK REMOTE CONTROLLER

A. ON/OFF Short press the button of the remote.

B. Dimming (For lamps with dimming function and lamps with DIM-TO-WARM function). Turn the rendel ring in clockwise direction to make the lamp brighter/cooler, while in counter-clockwise direction to make the lamp darker/warmer.

C. CCT (For lamps with CCT / Tunable white function) in dimming mode, turn the remote in clockwise direction to make the lamp brighter, while in counter-clockwise direction to make the lamp darker. In colour change mode, turn the rendel ring in clockwise direction to make the lamp cooler, while in counter-clockwise direction to make the lamp warmer. (Press the remote twice for switching between dimming mode and colourchange mode)

D. If you have a luminaire where the direct and indirect light can be switched on and off separately, you can also switch between these scenes by quickly pressing the middle button on the remote control twice.

Your light is when you first use it already connected to the remote control!