Montage-und Gebrauchsanweisung

GB Assembly and Usage Instructions
F Instructions de montage et d'utilisation
PL Żnstrukcja montażu I użytkowania
RUS Инструкция по монтажу и эксплуатации

DE: Dieses Produkt enthält eine Lichtquelle der Ennergieeffizienzklasse E
EN: This product contains light source(s) of energy efficiency class(es) E
FR: Ce produit contient une/des source(s) lumineuse(s) de classe(s) d'efficacité énergétique E
PL: Produkt zawiera źródła światła o klasie(-ach) efektywności energetycznej E
RU: Это изделие содержит источники света с класом энергопотребления E

B-LEUCHTEN Vertriebs GmbH & Co. KG
Hüttenstr.4
D-59759 Arnsberg
info@b-leuchtenvertrieb.de

20687/1-xx

NACH VDE-VORSCHRIFT 0100 DARF DIESE LEUCHTE NUR VON EINER FACHKRAFT (Z.B. ELEKTRIKER) MONTIERT WERDEN
LED NUR DURCH DEN HERSTELLER TAUSCHBAR
SOLLTEN DICHTUNGEN FEHLEN ODER BESCHÄDIGT SEIN DARF LEUCHTE NICHT IN FUNKTION GENOMMEN WERDEN
ERSATZTEILE SIND ÜBER DEN HERSTELLER ZU BEZIEHEN

Nur für Beton und Stein


X4


X4

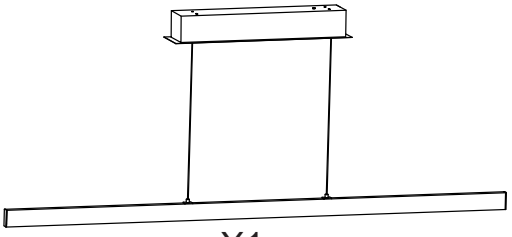
X1

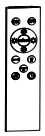
X1

1

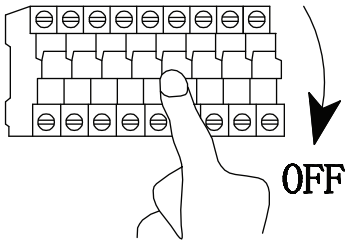

2

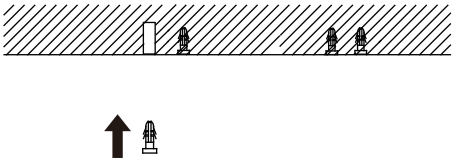

3

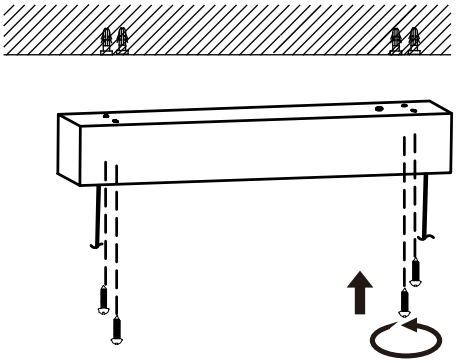

4

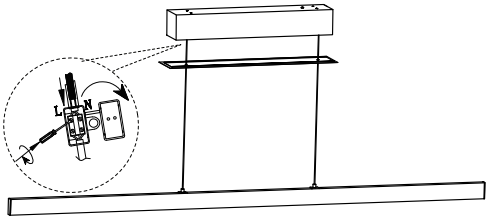

5 Nachstellen der Höhenverstellung
Adjust the tension

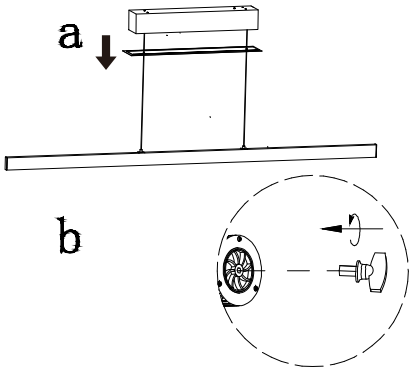

6

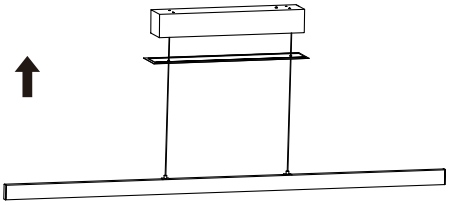

7

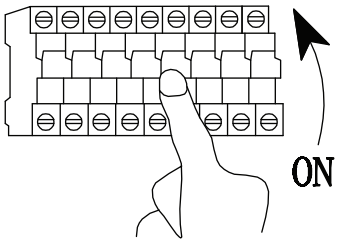

8

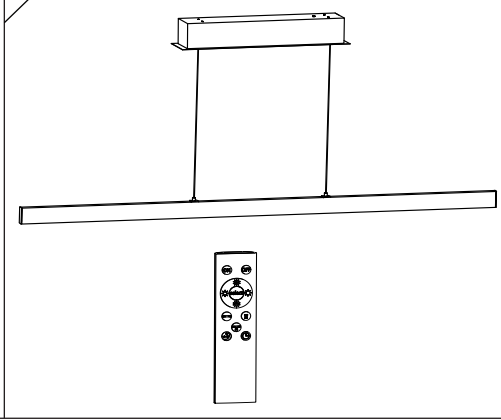



DE: Zur Steuerung der Fernbedienung benötigen Sie 2x AAA-Batterien. Die Batterien sind nicht im Lieferumfang enthalten.

E: 2x AAA batteries are required to control the remote. The The batteries are not included in the scope of delivery.

Bedienungsanleitung

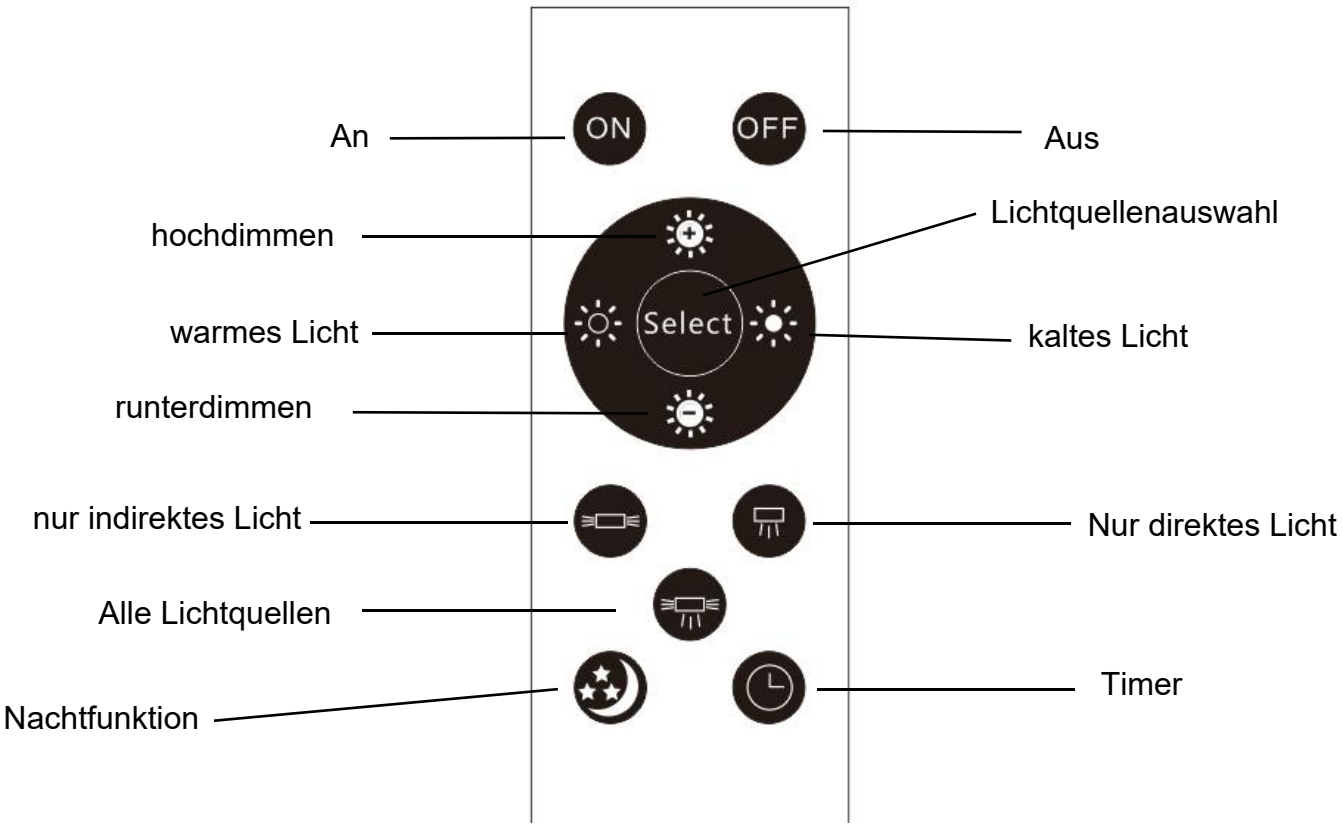

Funktionsbeschreibung:

1. Die Fernbedienung wird mit 2 AAA-Batterien betrieben. Die Batterien sind nicht im Lieferumfang enthalten.

2. Um die Fernbedienung zu koppeln, schalten Sie die Leuchte über den Wandschalter an. Anschließend halten Sie die Taste "ON" ca. 30 Sekunden gedrückt. Wenn die Leuchte 3x blinkt, hat sie sich mit der Fernbedienung verbunden.

3. Die Leuchte kann nur mit einer Fernbedienung gekoppelt werden. Die neu gekoppelte Fernbedienung übernimmt nun die Steuerung. Eine Fernbedienung kann jedoch mit 10 weiteren Leuchten gekoppelt werden.

4. Im Nachtlichtmodus wird die Lampe auf 2700K mit etwa 10% Helligkeit eingestellt.

5. Im Timer-Modus wird die Lampe automatisch nach 30 Sekunden ausgeschaltet, nachdem die Taste „Timer“ gedrückt wurde.