Montage-und Gebrauchsanweisung

HELL
höllisch gutes Licht
B-Leuchten Vertriebs GmbH &Co.KG
Hüttenstr. 4
D-59759 Arnsberg

(GB) Assembly and Usage Instructions
(F) Instructions de montage et d'utilisation
(PL) żnstrukcja montażu i użytkowania
(RUS) Инструкция по монтажу и эксплуатации

DE: Diese Produkt enthält eine Lichtquelle der Ennergieeffizienzklasse F
EN: This product contains light source(s) of energy efficiency class(es) F
FR: Ce produit contient une/des source(s) lumineuse(s) de classe(s) d'efficacité énergétique F
PL: Produkt zawiera źródła światła o klasie(-ach) efektywności energetycznej F
RU: Это изделие содержит источники света с класом энергопотребления F

Nur für Beton und Stein


X4


X4


X1

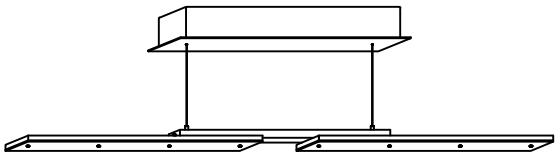
X1



Dieses Produkt enthält eine Lichtquelle der Energieeffizienzklasse F

1

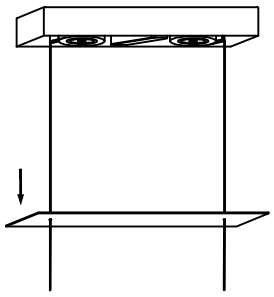

2

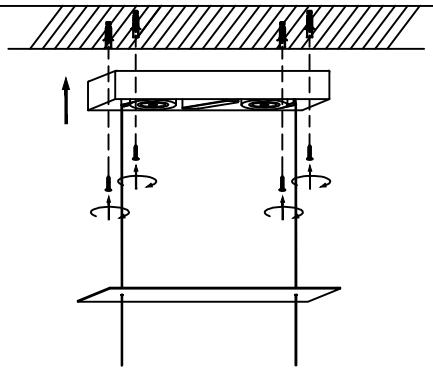

3

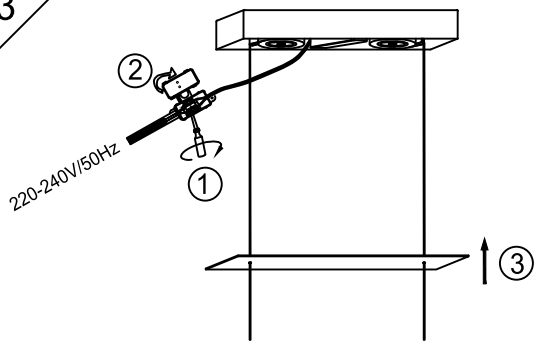

4

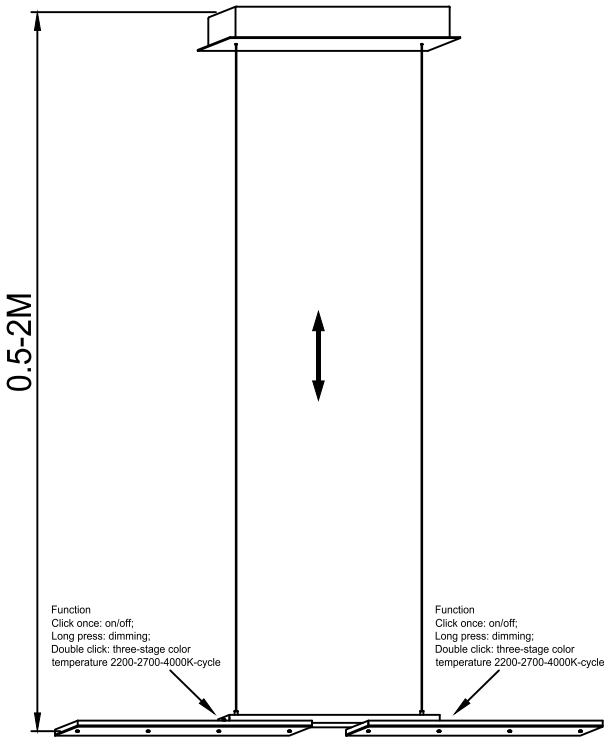

Adjust the tension
Nachstellen der Höhenverstellung

a

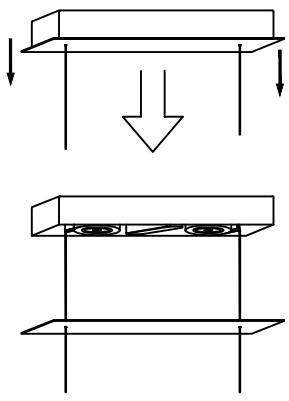

b

