Montage-und Gebrauchsanweisung

GB Assembly and Usage Instructions

F Instructions de montage et d'utilisation

PL Instrukcja montażu i użytkowania

RUS Инструкция по монтажу и эксплуатации

HELL
höllisch gutes Licht

B-Leuchten Vertriebs GmbH &Co.KG
Hüttenstr. 4
D-59759 Arnsberg

DE: Diese Produkt enthält eine Lichtquelle der Ennergieeffizienzklasse F
EN: This product contains light source(s) of energy efficiency class(es) F
FR: Ce produit contient une/des source(s) lumineuse(s) de classe(s) d'efficacité énergétique F
PL: Produkt zawiera źródła światła o klasie(-ach) efektywności energetycznej F
RU: Это изделие содержит источники света с класом энергопотребления F

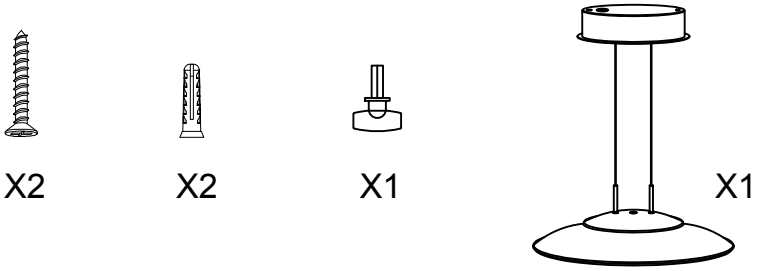



Dieses Produkt enthält eine Lichtquelle der Energieeffizienzklasse F

1

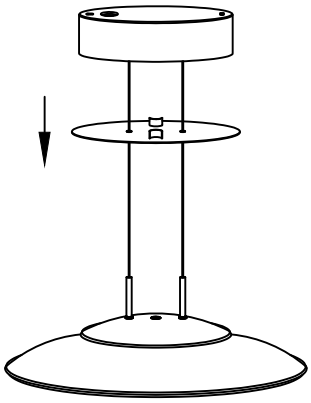

2

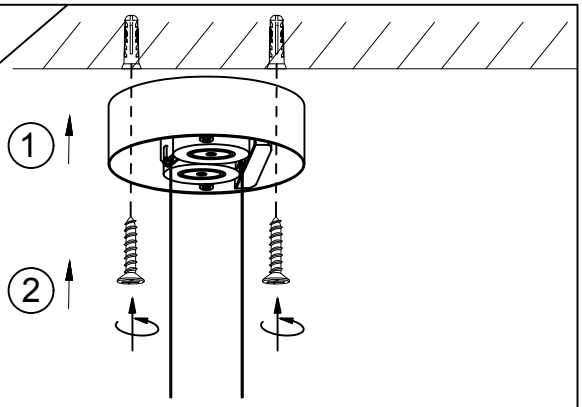

3

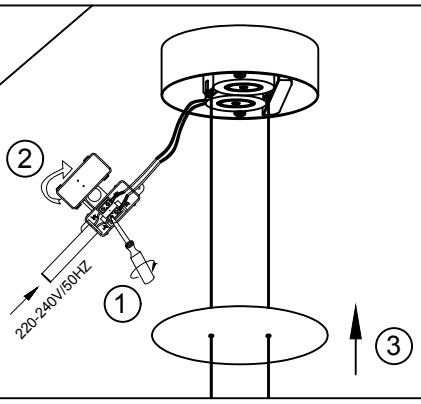

Adjust the tension
Nachstellen der Höhenverstellung

a

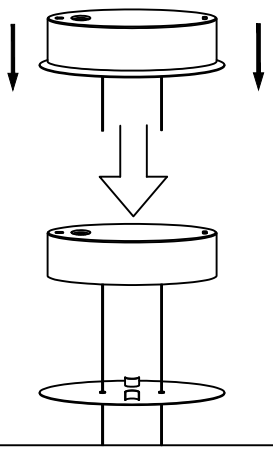

b

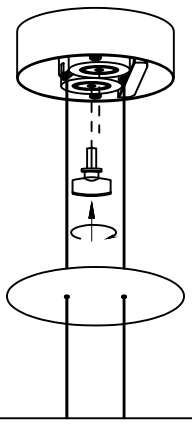

4

