Montage-und Gebrauchsanweisung

GB Assembly and Usage Instructions
F Instructions de montage et d'utilisation
PL Żnstrukcja montażu I użytkowania
RUS Инструкция по монтажу и эксплуатации

B-Leuchten Vertriebs GmbH & Co. KG
Hüttenstr.4
D-59759 Arnsberg

NACH VDE-VORSCHRIFT 0100 DARF DIESE LEUCHTE NUR VON EINER FACHKRAFT (Z.B. ELEKTRIKER) MONTIERT WERDEN
LED NUR DURCH DEN HERSTELLER TAUSCHBAR
SOLLTEN DICHTUNGEN FEHLEN ODER BESCHÄDIGT SEIN DARF LEUCHTE NICHT IN FUNKTION GENOMMEN WERDEN
ERSATZTEILE SIND ÜBER DEN HERSTELLER ZU BEZIEHEN

Nur für Beton und stein


X2


X2


X2

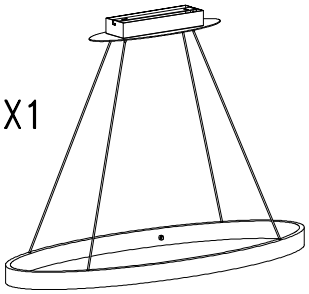
X1



Dieses Produkt enthält eine Lichtquelle der Energieeffizienzklasse E.

1

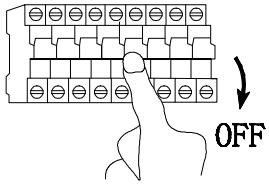

2

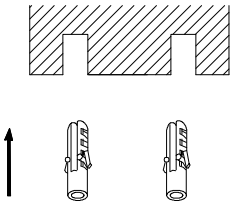

3

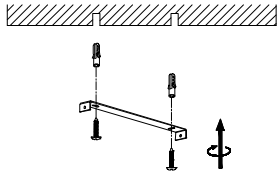

4

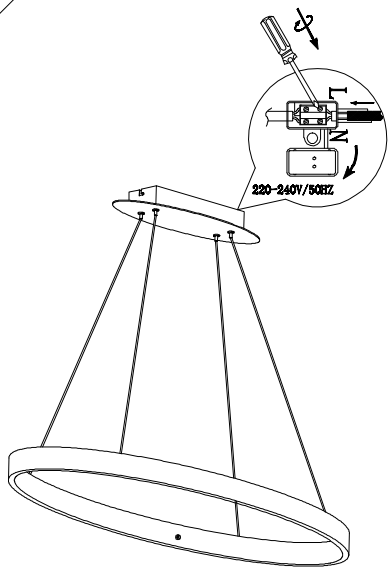

5

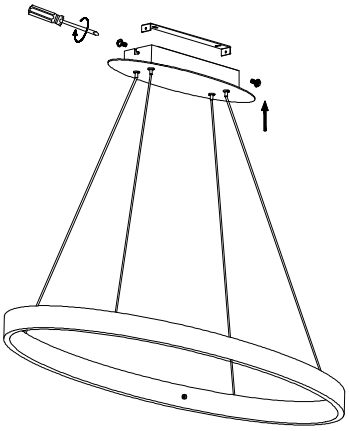

6

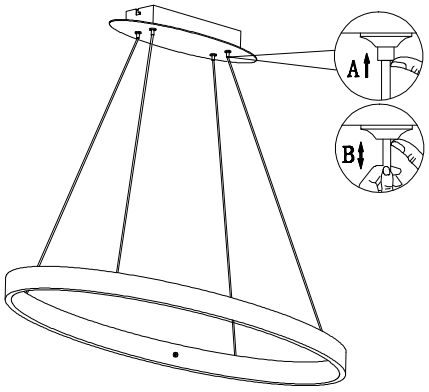

7

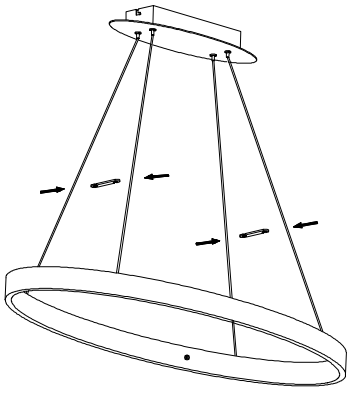

8

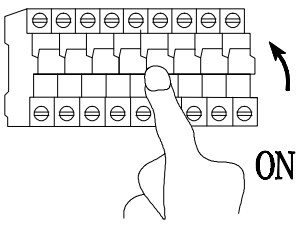

9

