ISOLED®
CUSTOMISED LIGHT SOLUTIONS

LED Fliesenprofil Inneneck, 300cm

Artikelnummer: 115540
EAN: 9009377143342

Produktspezifikation:

Umgebungstemperatur:	-20°C - 45°C
Gehäusefarbe	silber eloxiert
Gehäusematerial:	Aluminium
Gewicht:	1209,0 g
Länge:	3000,0 mm
Breite:	32,2 mm
Höhe:	32,2 mm
Garantie in Jahren:	2

Besonderheiten: Kühlmasse = 403 Gramm/Meter, WICHTIG: Klebefläche muss vor der Anwendung entfettet werden! Hierfür keinen Alkohol, Spiritus oder Reinigungsmittel verwenden sondern z.B. Art. 113663!

Für spezifische Prüfberichte, CE-Konformitätserklärungen und weitere Produktinformationen wenden Sie sich bitte an Ihren Ansprechpartner im Vertriebsinnen-/außendienst.

Erweiterte Produktspezifikationen:

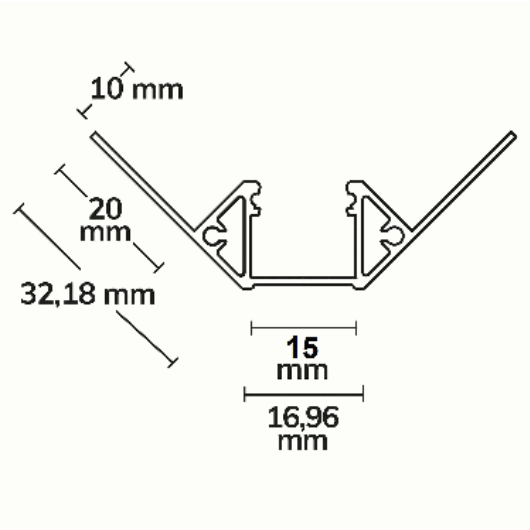
10 mm
20 mm
32,18 mm
15 mm
16,96 mm