ISOLED®
CUSTOMISED LIGHT SOLUTIONS

LED Leuchtenprofil LAMP40 Up+Down Aluminium silber pulverbeschichtet

Artikelnummer: 114390
EAN: 9009377077395

Produktspezifikation:

Schutzart:	IP20
Umgebungstemperatur:	0°C - 40°C
Gehäusefarbe	silber/grau
Gehäusematerial:	Aluminium
Gewicht:	4046,0 g
Länge:	2000,0 mm
Breite:	60,0 mm
Höhe:	79,0 mm
Garantie in Jahren:	2

Besonderheiten: Kühlmasse = 2100 Gramm/Meter, WICHTIG: Klebefläche muss vor der Anwendung entfettet werden! Hierfür keinen Alkohol, Spiritus oder Reinigungsmittel verwenden sondern z.B. Art. 113663!

Für spezifische Prüfberichte, CE-Konformitätserklärungen und weitere Produktinformationen wenden Sie sich bitte an Ihren Ansprechpartner im Vertriebsinnen-/außendienst.

Erweiterte Produktspezifikationen:

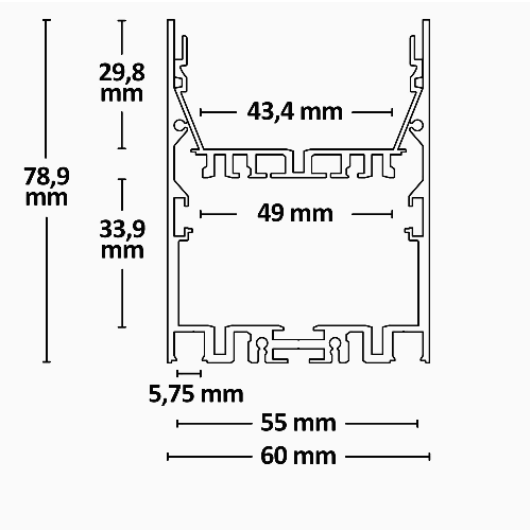
29,8 mm
43,4 mm
78,9 mm
49 mm
33,9 mm
5,75 mm
55 mm
60 mm