ISOLED®
CUSTOMISED LIGHT SOLUTIONS

LED AQUA RGB+WW Flexband, 24V, 19W, IP67, 4in1 chip, 60 LED/m

Artikelnummer: 113901
EAN: 9009377065873

Produktspezifikation:

Dimmbar:	Y
Dimmart:	PWM
Lumen:	930 lm/m
Abstrahlwinkel:	120°
Bemessungsleistung:	19 W/m
Wirkleistung:	18 W/m
Nennspannung:	24 VDC
Farbtemperatur:	2700K
Farbwiedergabeindex:	86 CRI ra (1-8)
Schutzart:	IP67
Umgebungstemperatur:	-20°C - 40°C
Gehäusefarbe	weiß
Gehäusematerial:	Kupfer/Silikon
Gewicht:	240,0 g
Länge:	5000,0 mm
Breite:	11,5 mm
Höhe:	3,0 mm
Nutzlebensdauer L70|B10:	25000 h
Nutzlebensdauer L70|B50:	38000 h
Nutzlebensdauer L80|B10:	24000 h
Nutzlebensdauer L80|B50:	33000 h
Nutzlebensdauer L90|B10:	21000 h
Nutzlebensdauer L90|B50:	29000 h
Garantie in Jahren:	2

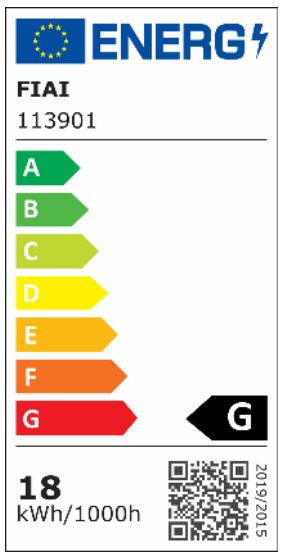

Dimmspezifikation: dimmbar per PWM (Pulsweiten modulierter Gleichspannungsversorgung) via vorgeschaltetem Controller oder dimmbaren Transformator

Besonderheiten: Trennstelle: 100mm mit je 6 SMD | Pitch (Chip Mitte-Mitte): 16,66mm | 1 Rolle = 5m | max. Flexbandlänge pro Einspeisung: 5m | Längentoleranz + Wärmeausdehnung: 1% | inkl. 3M 300LSE Klebeband | Untergrund vor dem Ankleben reinigen und entfetten! Nicht wieder ablösen! | Silikon-Verguß | inkl. Endkappen, Montagebügel und Dichtstoff

Für spezifische Prüfberichte, CE-Konformitätserklärungen und weitere Produktinformationen wenden Sie sich bitte an Ihren Ansprechpartner im Vertriebsinnen-/außendienst.

Erweiterte Produktspezifikationen:

Das dem Artikel beiliegende Manual steht auf der ISOLED® Bestellplattform zum Download bereit.

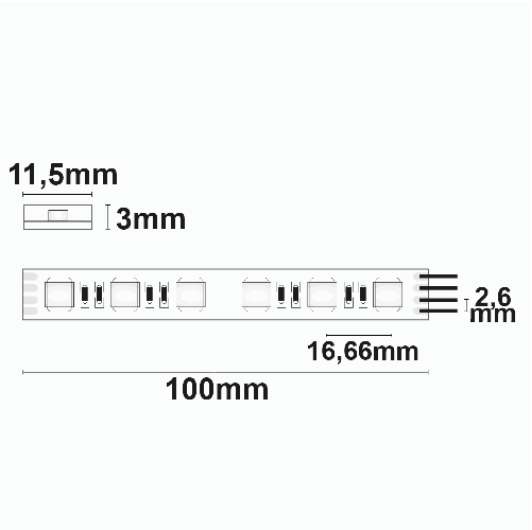
11,5mm
3mm
2,6 mm
16,66mm
100mm