ISOLED®
CUSTOMISED LIGHT SOLUTIONS

LED Hallenleuchte FL 200W, PC-Reflektor IP65 neutralweiß, 70°, 1-10V dimmbar

Artikelnummer: 113451
EAN: 9009377054532

Produktspezifikation:

Dimmbar:	Y
Dimmart:	1-10V
Lumen:	28000 lm
Abstrahlwinkel:	70°
Bemessungsleistung:	203 W
Wirkleistung:	200 W
Scheinleistung:	210 VA
Nennspannung:	220 - 240 V AC
Farbtemperatur:	4000K
Farbwiedergabeindex:	80 CRI ra (1-8)
Schutzart:	IP65
Umgebungstemperatur:	-20°C - 40°C
Gehäusefarbe	transparent
Gehäusematerial:	Aluminium/PC
Gewicht:	5720,0 g
Höhe:	352,0 mm
Durchmesser:	405 mm
Nutzlebensdauer L70|B10:	53000 h
Nutzlebensdauer L70|B50:	80000 h
Nutzlebensdauer L80|B10:	51000 h
Nutzlebensdauer L80|B50:	70000 h
Nutzlebensdauer L90|B10:	45000 h
Nutzlebensdauer L90|B50:	62000 h
Garantie in Jahren:	5

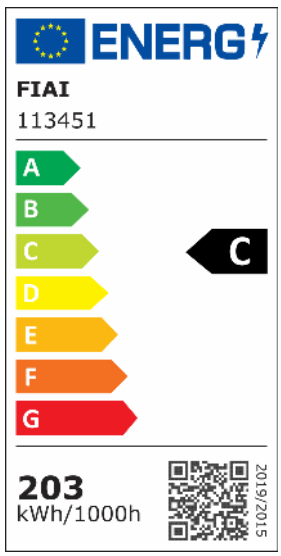

Dimmspezifikation: dimmbar per 1-10V DC Steuerspannung oder Drehpoti (100kO)

Für spezifische Prüfberichte, CE-Konformitätserklärungen und weitere Produktinformationen wenden Sie sich bitte an Ihren Ansprechpartner im Vertriebsinnen-/außendienst.

Erweiterte Produktspezifikationen:

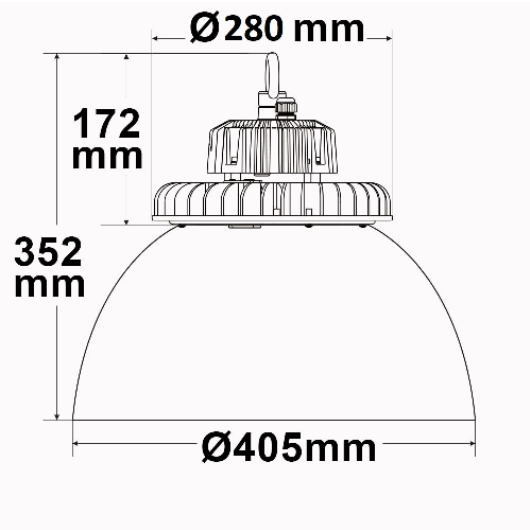
Ø280 mm
172 mm
352 mm
Ø405mm