ISOLED®
CUSTOMISED LIGHT SOLUTIONS

LED Panel Business Line 600 UGR<19 2H/2H, 36W, Rahmen weiß RAL 9016, warmweiß

Artikelnummer: 113262
EAN: 9009377051142

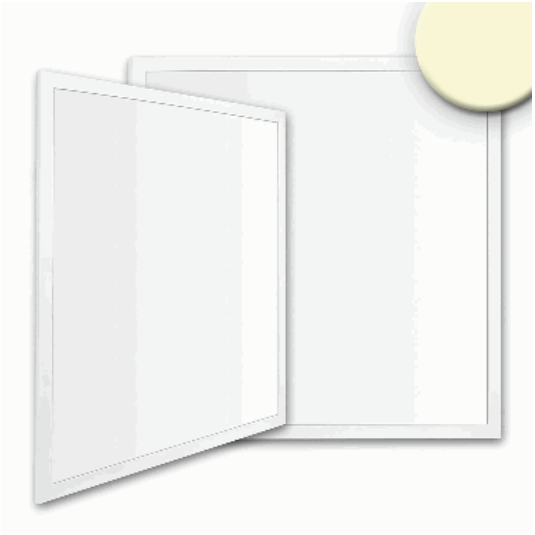

Produktspezifikation:

Dimmbar:	N
Lumen:	4500 lm
Abstrahlwinkel:	120°
Bemessungsleistung:	36 W
Wirkleistung:	37,5 W
Nennspannung:	220 - 240 V AC
Farbtemperatur:	3000K
Farbwiedergabeindex:	80 CRI ra (1-8)
Schutzart:	IP42
Umgebungstemperatur:	-20°C - 40°C
Gehäusefarbe	weiß
Gehäusematerial:	Aluminium
Gewicht:	2620,0 g
Länge:	595,0 mm
Breite:	595,0 mm
Höhe:	10,0 mm
Nutzlebensdauer L70|B10:	53000 h
Nutzlebensdauer L70|B50:	80000 h
Nutzlebensdauer L80|B10:	51000 h
Nutzlebensdauer L80|B50:	70000 h
Nutzlebensdauer L90|B10:	45000 h
Nutzlebensdauer L90|B50:	62000 h
Garantie in Jahren:	5

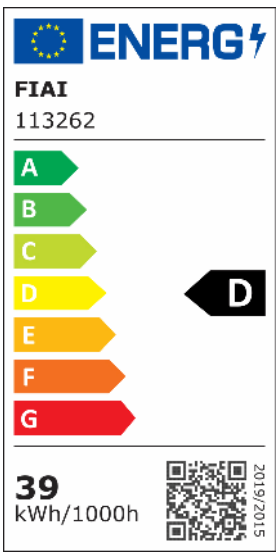

Für spezifische Prüfberichte, CE-Konformitätserklärungen und weitere Produktinformationen wenden Sie sich bitte an Ihren Ansprechpartner im Vertriebsinnen-/außendienst.

Erweiterte Produktspezifikationen:

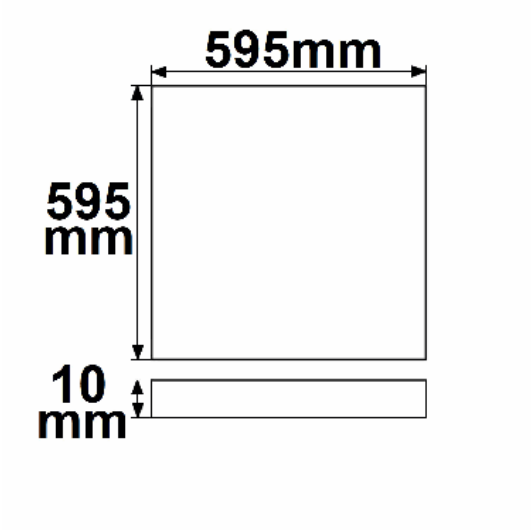
595mm
595 mm
10 mm

UGR<19